MANUALUL UTILIZATORULUI – RO

Bicicleta indoor cycling inSPORTline Baraton

9361IN

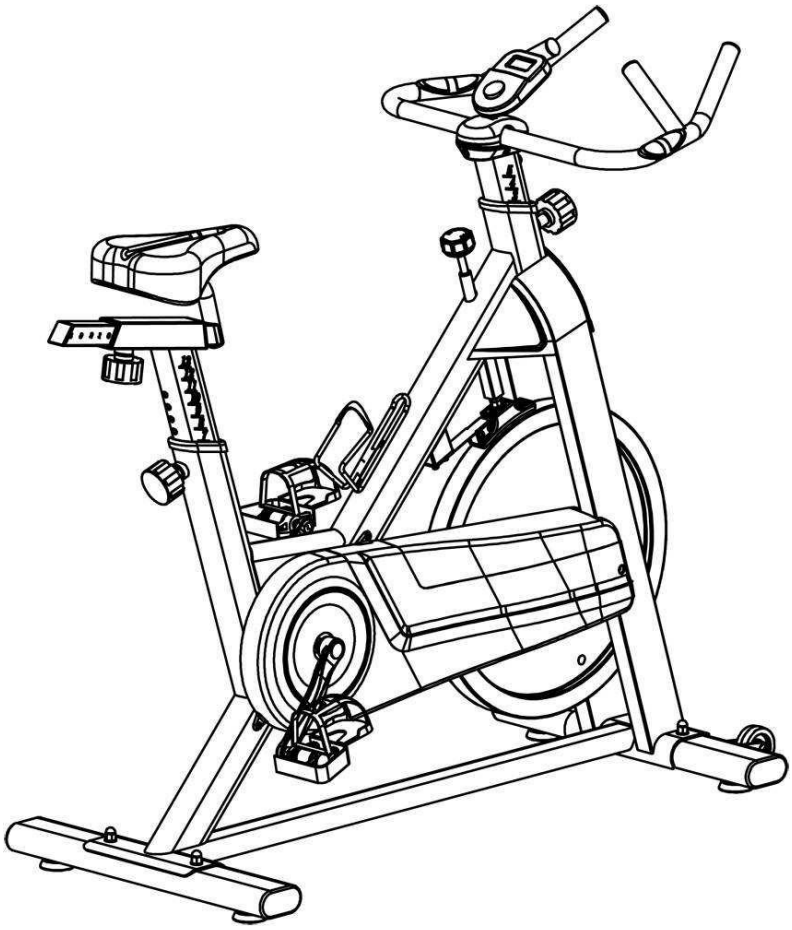

CONTINUT

INFORMATII IMPORTANTE DE SIGURANTA..... 3
MANUAL INSTRUCTIUNI MONITOR EXERCITII..... 4
VEDERE DESFASURATA (A)..... 5
VEDERE DESFASURATA (B)..... 6
LISTA PIESELOR..... 7
INSTRUCTIUNI ASAMBLARE..... 9
GARANTIE 12

INFORMATII IMPORTANTE DE SIGURANTA

Va rugam tineti acest manual la loc sigur pentru referinte ulterioare.

1. Este important sa cititi acest manual in intregime inainte de a ansambla si utiliza echipamentul. Utilizarea eficienta si in siguranta, va fi obtinuta doar in cazul in care ehipamentul este asamblat intretinut si utilizat intr-un mod corespunzator. Este responsabilitatea dumneavoastra de a va asigura ca toate persoanele care folosesc echipamentul sunt informate despre atentionari si avertismente.
2. Inainte de a incepe orice program de exercitii ar trebui sa va consultati medicul, pentru a determina daca nu aveti anumite conditii fizice sau de sanatate care ar putea reprezenta un risc la sanatatea si siguranta dumneavoastra, sau care va impiedica de a utiliza acest echipament corespunzator. Sfatul doctorului este esential daca luati medicamente care va afecteaza pulsul, tensiunea arteriala sau nivelul de colesterol.
3. Fiti atenti la semnalele corpului. Exercitiile incorecte sau in exces pot dauna sanatatii.Opriti-va din exercitii daca experimentati urmatoarele simptome: durere, durere in piept, batai neregulate ale inimii, dificultati extreme de respiratie, senzatie de lesin, ameteli sau greata. Daca experimentati oricare dintre aceste simptome ar trebui sa va opriti si sa consultati medicul inainte de a continua cu programul de exercitii.
4. Tineti copii si animalele la departare de echipament. Echipamentul este conceput pentru utilizarea de catre adulti.
5. Folositi echipamentul pe o suprafata, solida, plana, cu o carpeta sau covoras de protectie pentru podea. Pentru siguranta, echipamentul ar trebui sa aiba cel putin 0.5m liber in fiecare directie.
6. Inainte de a utiliza echipamentul, verificati manerul, scaunul, pedalele, suruburile si piulitele sa fie stranse corect.
7. Nivelul de siguranta a echipamentului poate fi mentinut doar daca este examinat cu regularitate de piese deteriorate sau uzate. (Ex: maner, pedale , scaun…..)
8. Utilizati echipamentul dupa cum este indicat. Daca gasiti component defecte in timpul asamblararii, sau daca auziti sunete neobisnutite de la echipament in timpul utilizarii, opriti-va de indata. Nu utilizati echipamentul pana nu ati rezolvat problema.
9. Purtati haine potrivite in timp ce utilizati echipamentul. Evitati hainele largi care pot fi prinse in echipament in timpul utilizarii sau care pot restrictiona sau impiedica miscarea.
10. Echipamentul a fost testat si certificat EN957 clasa H.C, potrivita pentru uz casnic,.Greutatea maxima 130kg. Franarea este independenta de viteza.
11. Echipamentul nu este potrivit pentru utilizare terepeutica.
12. Fiti cu bagare de seama cand ridicati sau mutati echipamentul, ca sa nu va loviti la spate. Folositi metode corecte de ridicare sau pe cineva sa va ajute.
13. Toate accesoriile mobile(pedale, maner, sa....etc.) necesita intretinere saptamanala. Verificatile inainte de fiecare utilizare. Daca sunt rupte, slabite, reparati-le de indata. Puteti continua sa utilizati bicicleta dupa ce au fost aduse inapoi la o conditie corespunzatoare.

MANUAL INSTRUCTIUNI MONITOR EXERCITII

SPECIFICATII

TIME	00:00-99:59	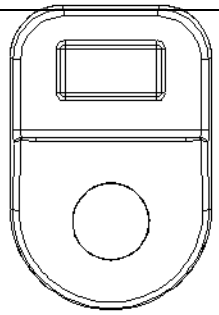
SPEED (SPD)	0-99.9 KM/H (MPH)	
DISTANCE (DIST)	0-999.9 KM (ML)	
CALORIE (CAL)	0-9999 KCAL	
ODOMETER (ODO)	0-999.9 KM (ML)	
PULSE (PUL)	40-240 BPM	

FUNCTIILE COMPUTERULUI

MODE (SELECT/RESET): Aceasta tasta va permite sa selectati o anumita functie pe care o doriti.

PROCEDURI OPERATII

1. **AUTO ON/OFF**

   Sistemul porneste la apasarea tastei sau la un semnal de la senzorul de miscare.

   Sistemul se opreste automat atunci cand nu are nici un semnal de la senzorul de miscare sau de la tasta timp de aproximativ 4 minute.

2. **RESET**

   Unitatea poate fi resetata prin schimbarea bateriilor sau apasarea tastei MODE pentru 3 sec.

3. **MODE**

   Pentru a alege SCAN sau LOCK, daca nu doriti modul scan, apasati tasta MODE pana cand indicatorul arata pe care o doriti,care incepe a clipi.

FUNCTII

1. **TIME:** Apasati tasta MODE pana cand indicatorul indica TIME. Timpul petrecut de lucru va fi aratat cand incepeti antrenamentul.
2. **SPEED:** Apasati tasta MODE pana cand indicatorul indica SPEED. Viteza curenta va fi afisata.
3. **DISTANCE:** Apasati tasta MODE pana cand indicatorul indica DISTANCE. Distanta fiecarui antrenament va fi afisata.
4. **CALORIE:** Apasati tasta MODE pana cand indicatorul indica CALORIE. Caloriile arse in timpul antrenamentului vor fi afisate.
5. **ODOMETER (DACA ESTE):** Apasati tasta MODE pana cand indicatorul indica ODEMETER. Totalul distantei acumulate va fi afisat.
6. **PULSE (DACA ESTE):** Apasati tasta MODE pana cand indicatorul indica PULSE. Pulsul utilizatorului va fi afisat in batai pe minut. Puneti palmele pe senzor (sau prindeti clema pentru ureche) si asteptati 30 sec pentru o citire cat mai corecta.

SCAN: Afiseaza automat schimbarile la fiecare 4 sec.

BATTERY: Daca monitorul nu afiseaza corect, va rugam reinstalati bateriile pentru un rezultat mai bun.

VEDERE DESFASURATA (A)

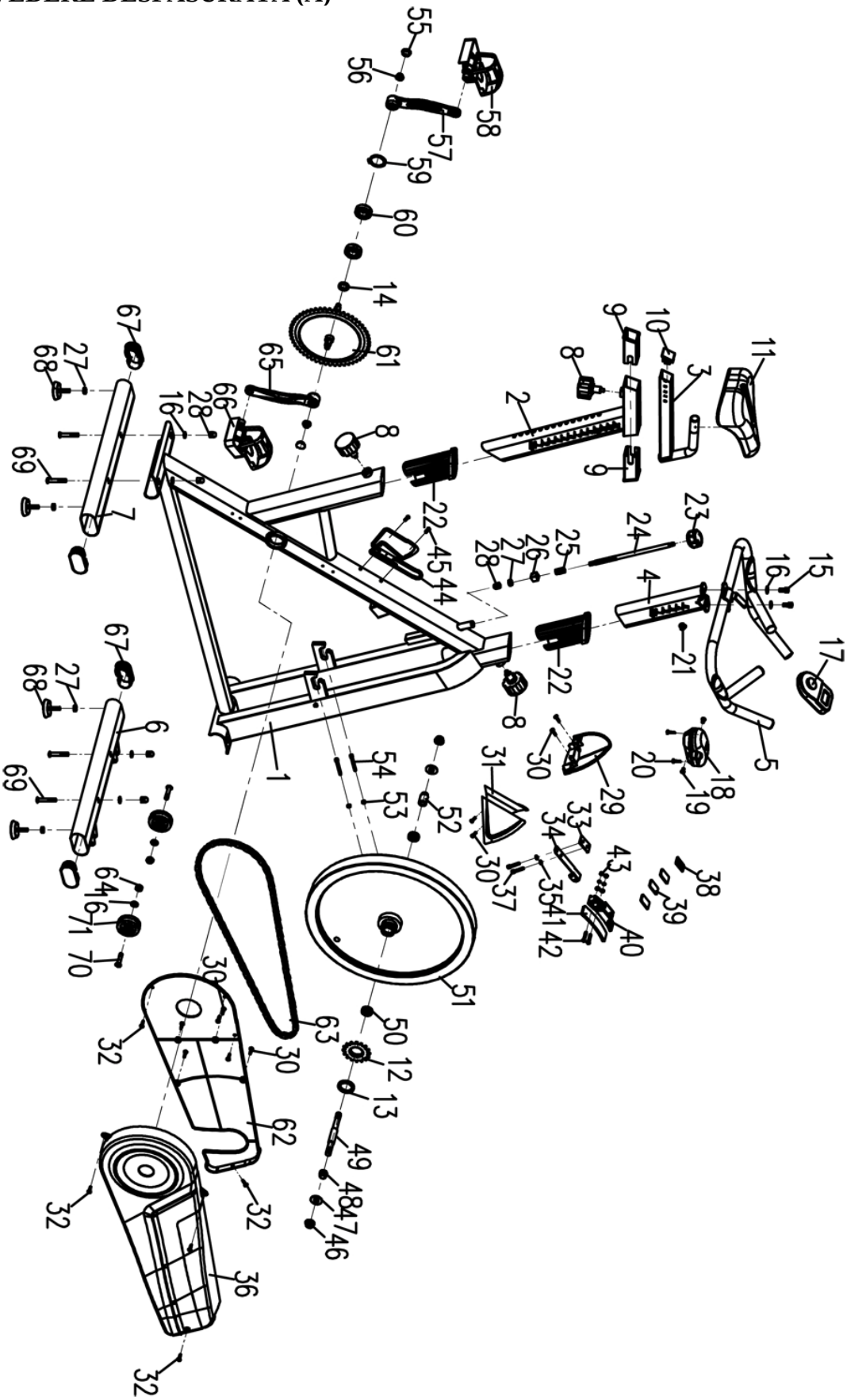

VEDERE DESFASURATA (B

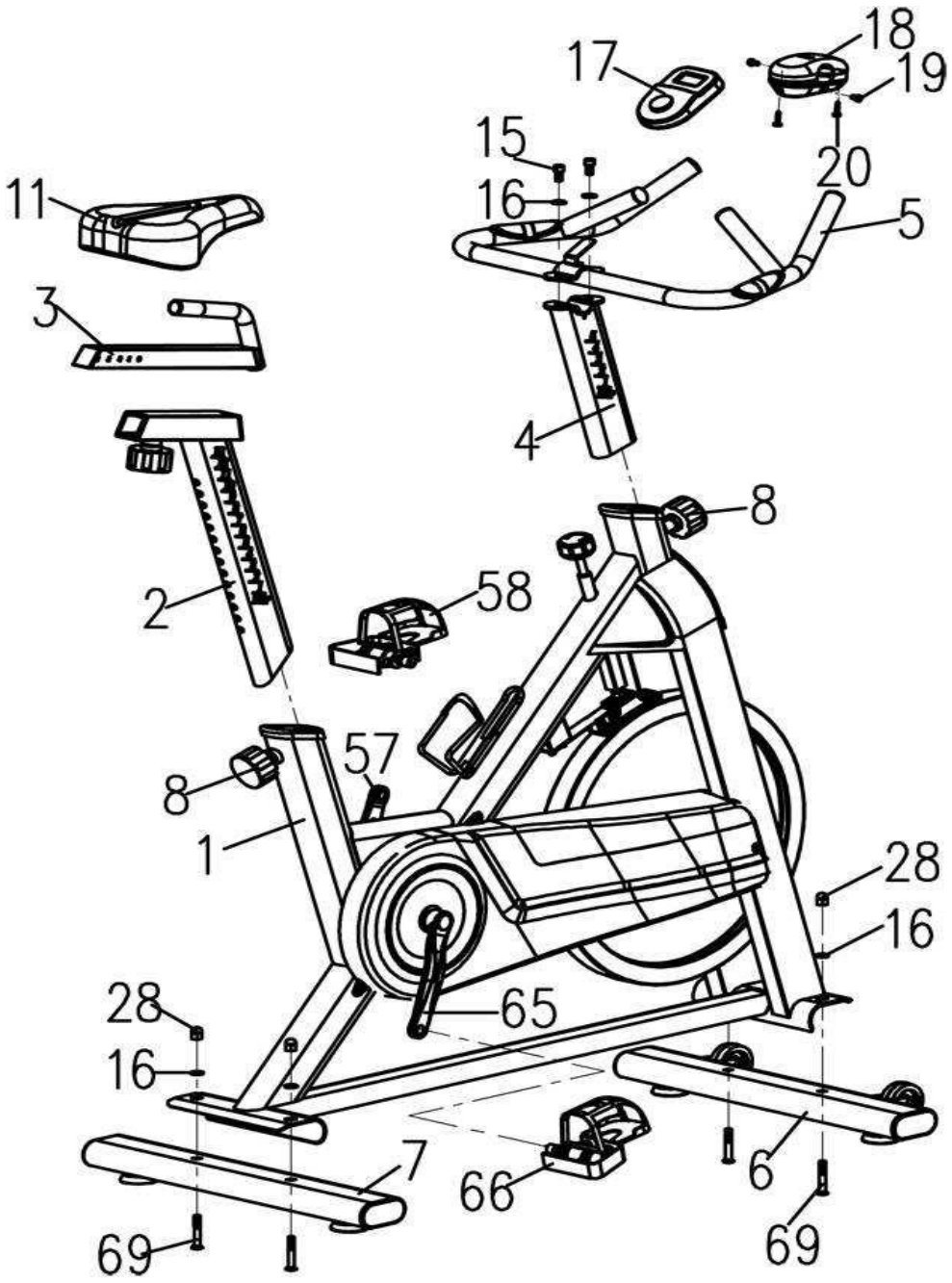

LISTA PIESELOR

NO.	NAME	SPECIFICATION	QTY
1	Cadru principal		1
2	Stalp scaun	30*70*1.5T*438L	1
3	Stalp glisant scaun	■30*30*2.0T*320L	1
4	Stalp ghidon	30*70*1.5T*260L	1
5	Ghidon	●φ25*2T	1
6	Stabilizator fata	40*80*1.5T*500L	1
7	Stabilizator spate	40*80*1.5T*500L	1
8	Maner ajustabil	M16*1.5	3
9	Manson	Suit 38*38*1.5T* Interior 30*30	2
10	Bucsa	Suit 30*30*1.5T tub	1
11	Sa		1
12	Roata mica pinion	φ65.13*16 viteze	1
13	Inel blocare	φ42*5.0	1
14	Distantier ax	ф26*ф20.2*6T	1
15	Surub	M8*16L	2
16	Saiba	Φ8	8
17	Computer		1
18	Capac decorativ ghidon		1
19	Surub	M4*10L	2
20	Surub	M3*16L	2
21	Protectie fir	Φ13	1
22	Manson	exterior 40*80*1.5T* interior30*70	2
23	Maner franare	M8	1
24	Tija franare	M10*P1.5*265L	1
25	Arc compresie	φ12.4*φ1.4*27L	1
26	M10 piulita compresie	M10*P1.5*16*16*15L	1
27	Piulita	M8	5
28	Piulita bombata	M8	5
29	Capac decorativ frontal	ABS	1
30	Surub	ST4.2*16	8
31	Capac decorativ cadru	ABS	1
32	Surub	ST4.2*16 capφ8	7
33	Perna rob	44*25*3	1
34	Otel arcuit	1.2	1
35	Piulita	φ5	4

36	Capac exterior		1
37	Surub	M5*15	2
38	Blockbuster frana	34.5*23.5*2.0	1
39	Distantier frana	34*24*3	3
40	Suport frana	ABS	1
41	Lana felt	108*28*6	1
42	Surub	M5*30	2
43	Piulita nylon	M5	2
44	Suport sticla		1
45	Surub	M5*15L	2
46	Piulita	M12*P1.25	2
47	Saiba	ϕ35*ϕ12.5*2.0	2
48	Tub scurt	φ20*φ12.2*22L	1
49	Ax volanta	φ15*146*M12*P1.25	1
50	Rulment	6001RS	2
51	Volanta	φ450*35W	1
52	Tub lung	φ20*φ12.2*25L	1
53	Piulita	M6	2
54	Surub	M6*50	2
55	Aparatoare manivela		2
56	Piulita flansa	M10*P1.25*8T	2
57	Pedalier stanga	165L	1
58	Pedala stanga		1
59	Inel siguranta	φ20	1
60	Rulment	6004	2
61	Roata pinion cu ax	52T	1
62	Aparatoare interioara		1
63	Lant	d=7.11 p=12.7 112PCS	1
64	Piulita nylon	M8	2
65	Pedalier dreapta	165L	1
66	Pedala dreapta		1
67	Mufa tub	OVAL 40*80*1.5T	4
68	Perna ajustare	M8	4
69	Surub	M8*52 S=20	4
70	Surub	M8*42L S=20	2
71	Roata transport		2

UNELTE

Cheie piulite:

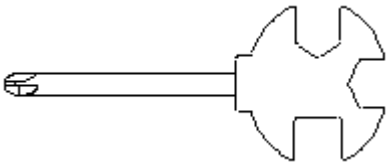

INSTRUCTIUNI ASAMBLARE:

PAS 1: Atasati stabilizatorul spate(7) la cadrul principal(1) folosind 2 seturi de piulite bombate(28), saibe (16) si suruburi(69) si strangeti.	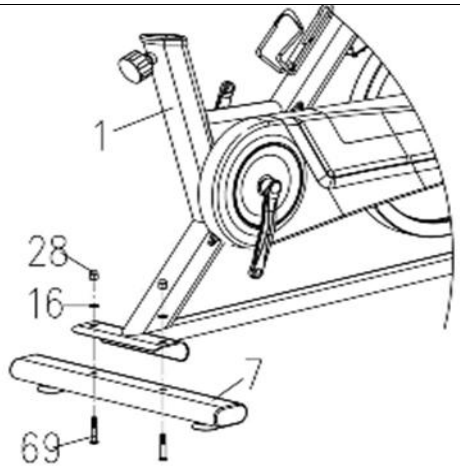
PAS 2: Atasati stabilizatorul fata(6) la cadrul principal (1) folosind 2 seturi de piulite bombate (28), saibe (16) si suruburi(69) si strangeti.	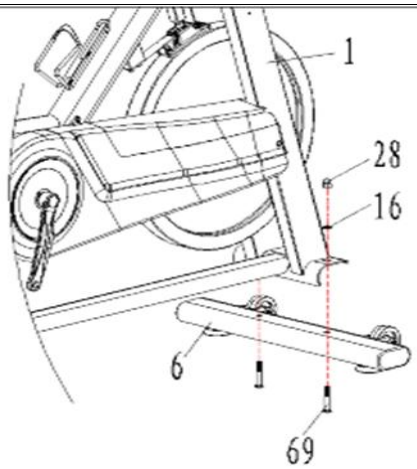
PAS 3: Pedalele(58,66) sunt marcate cu L pentru stanga si R dreapta. Conectati-le la bratele pedalierelor cu cheia de piulite si strangeti. Bratul pedalierului drept este in partea dreapta a bicicletei cum stati pe ea. NOTA: Pedala dreapta trebuie stransa in sensul acelor de ceas si cea stanga in sensul invers al acelor de ceas.	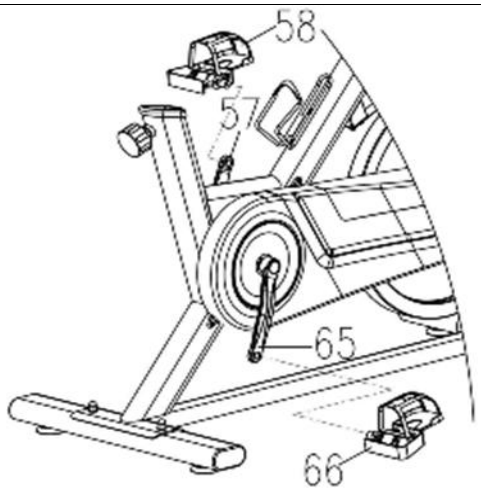

PAS 4: Slabiti manerul de reglare(8) trageti in spate si asamblati stalpul ghidonului (4) in carcasa de pe cadrul principal(1). Aliniati gaurile corecte la inaltimea dorita, pana la semnul “stop” apoi strangeti manerul de reglare (8).	
PAS 5: Atasati ghidonul (5) la stalpul ghidonului(4) folosind 2 saibe (16) si suruburi (15) pentru a strange.	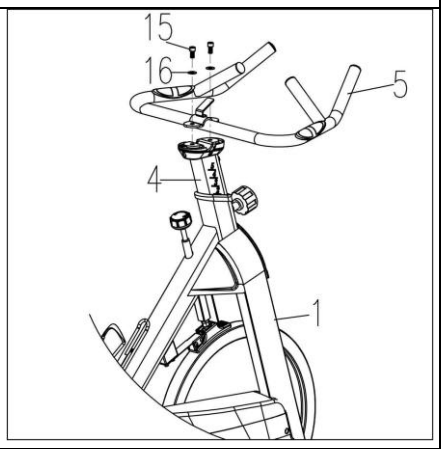
PAS 6: Fixati partea superioara a capacului decorativ al ghidonului (18) folosind suruburi(20). Asamblati computerul (58) la ghidon, si conectati firele.	
PAS 7: Slabiti sectiunea striata a manerului rotund (8) trageti de el, glisati stalpul scaunului (2) in carcasa de pe cadrul principal(1). Apoi aliniati gaurile la inaltimea dorita. Eliberati manerul si strangeti din nou sectiunea striata a sa.	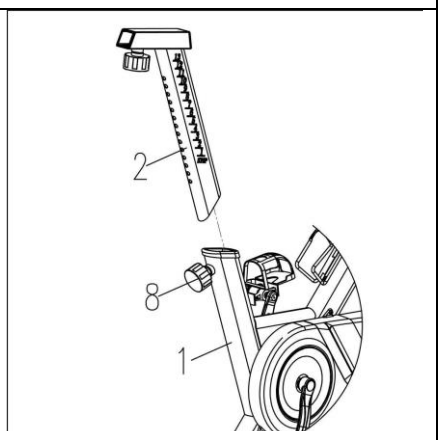

PAS 8: Fixati scaunul (11) la stalpul glisant (3) dupa cum este aratat, si strangeti suruburile de sub scaun. Va trebui sa slabiti sectiunea striata a manerului de ajustare (8) si sa trageti manerul in spate inainte sa glisati stalpul glisant al scaunului(3) la scaun (2) apoi aliniati gaurile la distanta dorita si strangeti manerul.	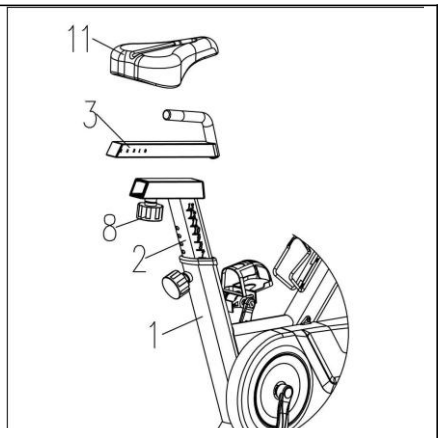

CERTIFICAT DE GARANTIE

Nume marca produs : **……**

Model :……..

Vanzator :……

Cu factura/chitanta ……

Reparatiile se vor efectua la magazinul:……

Adresa: …….

Semnatura si stampila :…….

Cumparator :……...

Data cumpararii:……

Semnatura/stampila:……..

S-au efectuat probe de functionare, mi s-au inmanat instructiunile de folosire si mi s-a aratat modul de intrebuintare. Prin prezenta, sunt de accord cu conditiile de garantie.

Prin prezenta confirm ca am primit produsul in perfecta stare de functionare impreuna cu ghidul de utilizare in limba romana si am luat la cunostiinta ca prezentul certificat de garantie este valabil numai insotit de chitanta sau factura de achizitie. Daca produsul nu este insotit de prezentul certificat sau garantia este expirata sau anulata de catre service datorita utilizarii in conditii anormale conform paragrafului 5, reparatia se va efectua cu acordul meu contra cost.

Punerea in functiune : Se vor respecta cu stictete instructiunile de montaj si punere in functiune care insotesc aparatele. La prima utilizare a aparatului, exercitiile se vor face usor pentru a constata daca functioneaza perfect.

Conditii de acordare a garantiei

1.Termenul de garantie este de 24 luni de la data cumpararii produsului si respectiv ale accesoriilor standard aflate in componenta sa (cumparate simultan cu produsul, cele fara de care aparatul nu poate functiona).Asigurarea garantiei consat in repararea aparatului in stare de functionare.
2.Garantia se acorda conform legislatiei romane in vigoare la data cumpararii, se aplica numai daca aparatul este folosit corespunzator (in concordanta cu instructiunile de folosire) si este valabila numai insotita de chitanta sau factura de cumparare si certificatul de garantie, ambele in original. Durata timpului de garantie se prelungeste cu timpul scurs de la data depunerii reclamatiei pana la recuperarea
3.In cazul defectarii in conditii normale de utilizare, pe durata perioadei de garantie, produsul se va repara gratuit, la sediile mentionate in acest certificat. Durata medie de utilizare a produsului este de 5 ani.
4.Situatii care duc la iesirea din garantie a produsului:
- Nerespectarea conditiilor de manipulare, transport, pastrare, instalare, punere in functiune, exploatare si intretinere prevazute in manualul de utilizare sau in conditii ce contravin standardelor tehnice din Romania;
- Documentele de garantie nu sunt prezentate, au fost deteriorate / modificate sau sunt ilizibile;
- Aparatul prezinta deteriorari cauzate de accidente mecanice, lovituri, socuri, patrunderi de lichide, expuneri la foc, utilizare gresita sau neglijenta, schimbari ale starii aparatului, pastrarea in conditii improprii – functionarea repetata in regim de mari diferente de temperatura care cauzeaza fenomenul de “condens” intern, expunerea excesiva la umezeala sau radiatii solare, deteriorarea capacelor de protectie sau neglijentei in utilizare;
-Sigiliul aplicat de catre vanzator a fost deteriorat, sters sau inlocuit;

- Depozitare incorecta, lovire, suprasarcina cesul electronic, mansoanele de burete, bateriile, capacele, ornamentele de plastic, brate de la bicicletele eliptice, curelele de franare de la bicicletele medicinale, cablurile de la aparatele multifunctionale, nu fac obiectul garantiei
- Interventii software sau reparatii executate de catre persoane neautorizate sau alte unitati decat cele specificate in prezentul certificat;
5.Pierderea certificatului de garantie determina iesirea din garantie a produsului.
6.Perioada de garantie se prelungeste cu timpul scurs de la data predarii produsului la service, pana la data repunerii in stare de functionare a produsului. Prelungirea termenului de garantie se inscrie pe certificatul de garantie.
7.Asiguram contra cost, reparatii in afara perioadei de garantie, sau daca produsul a iesit din garantie, pe toata durata medie de utilizare a produsului.
8.Repararea produsului de folosinta indelungata defectat in perioada de garantie, atunci cand nu poate fi reparat sau cand durata de nefunctionare din cauza deficientelor aparute in perioada de garantie depaseste 10% din termenul de garantie, la cererea consumatorului, vor fi inlocuite de vanzator/comparator sau acesta va restitui consumatorului contravaloarea actualizata a produsului respective.
9.Obiectul garantiei :
-Cadrul si alte elemente metalice se schimba in caz de rupere sau fisurare, daca nu prezinta urme de lovituri sau zgarieturi;
-Foaia de angrenaj se schimba in cazul in care se produce ruperea de pe axul pedalier sau in cazul in care se constata ruperea dintilor.

*CERTIFICATUL DE GARANTIE NU ESTE TRANSMISIBIL

Fisa de reparatie in garantie

Nr.	Data receptie	Descrierea defectului	Reparatie efectuata	Prelungire garantie cu	L.S.
1.					
2.					
3.					
4.					

Distribuitor

Total Sport Equipment

Str. Apuseni nr.1, Deva, Hunedoara

CUI : 26389077 ; J20/21/2010

Tel: 0354 88 22 22 / office@insportline.ro

Web: www.insportline.ro

M.B.22.01.15