# MANUALUL UTILIZATORULUI – RO

## Bicicleta indoor cycling inSPORTline Daxos 8236IN

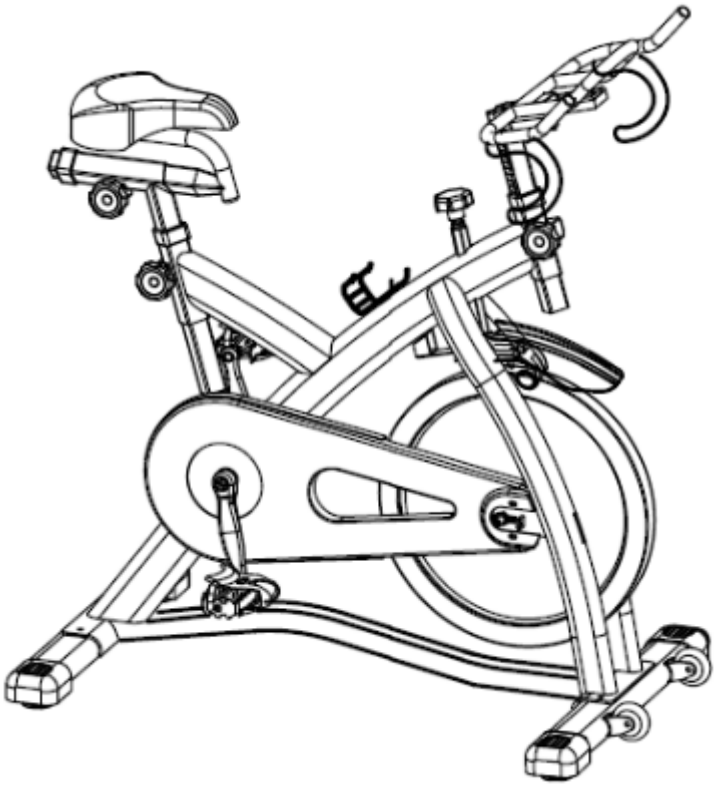

# CONTINUT

INSTRUCTIUNI DE SIGURANTA..... 3
VEDERE DESFASURATA..... 4
LISTA PIESELOR..... 5
PASI ASAMBLARE..... 7
AJUSTAREA REZISTENTEI ..... 8
INSTRUCTIUNI UTILIZARE..... 8
GRAFIC INTRETINERE ..... 9
AJUSTAREA TENSIUNII CURELEI..... 9
CUM SA INLOCUITI SUPORTUL MAGNETIC..... 10
GARANTIA ..... 10

# INSTRUCTIUNI DE SIGURANTA

- Consultati medicul inainte de a incepe orice program de exercitii, pentru a primi sfaturi in legatura cu antrenamentul optim.
- Avertizare: exercitiile in exces sau necorespunzatoare va pot pune in pericol sanatatea. Incetati utilizarea daca va simtiti incomfortabil.
- Urmariti sfaturile pentru un antrenament corect, dupa cum sunt detaliate in sectiunea de antrenament.
- Asigurati-va ca antrenamentul incepe doar dupa asamblarea corecta, ajustarile, si inspectia bicicletei. Incepeti intotdeauna cu o etapa de incalzire.
- Folositi doar piesele originale furnizate.
- Urmariti cu atentie pasii din instructiunile de asamblare.
- Folositi doar scule corespunzatoare si cereti asistenta daca este necesar.
  Asamblati bicicleta pe un teren plan, non-alunecos.
- La toate piesele ajustabile, tineti cont de pozitia maxima la care pot fi ajustate. Strangeti bine toate partile ajustabile pentru a preveni miscarea brusca in timpul antrenamentelor.
- Acest produs este pentru adulti. Asigurati-va ca este folosit de copii doar sub supravegherea unui adult.
- Asigurati-va ca cei prezenti sunt costienti de posibilele pericole. De ex: piesele aflate in miscare in timpul utilizarii. Nivelul de rezistenta poate fi ajustat dupa preferinta personala.
- Nu folositi bicicleta cu incaltaminte larga, sau deloc.
  Asigurati-va ca este destul spatiu pentru a utiliza bicicleta.
- Fiti cu bagare de seama la piese in timpul montarii, sau demontarii.

- Pentru a proteja podeaua, folositi un covoras sub bicicleta. In caz de urgenta puneti ambele picioare simultan pe fraiele laterale.
- Asigurati-va ca spatiul din spatele bicicletei sa fie de minim 2000x1000mm si liber. Greutatea maxima a utilizatorului este de 150 kilograme.
- Nu ne asumam nici o raspundere pentru orice rani produse in timpul utilizarii aceste biciclete.

## VEDERE DESFASURATA

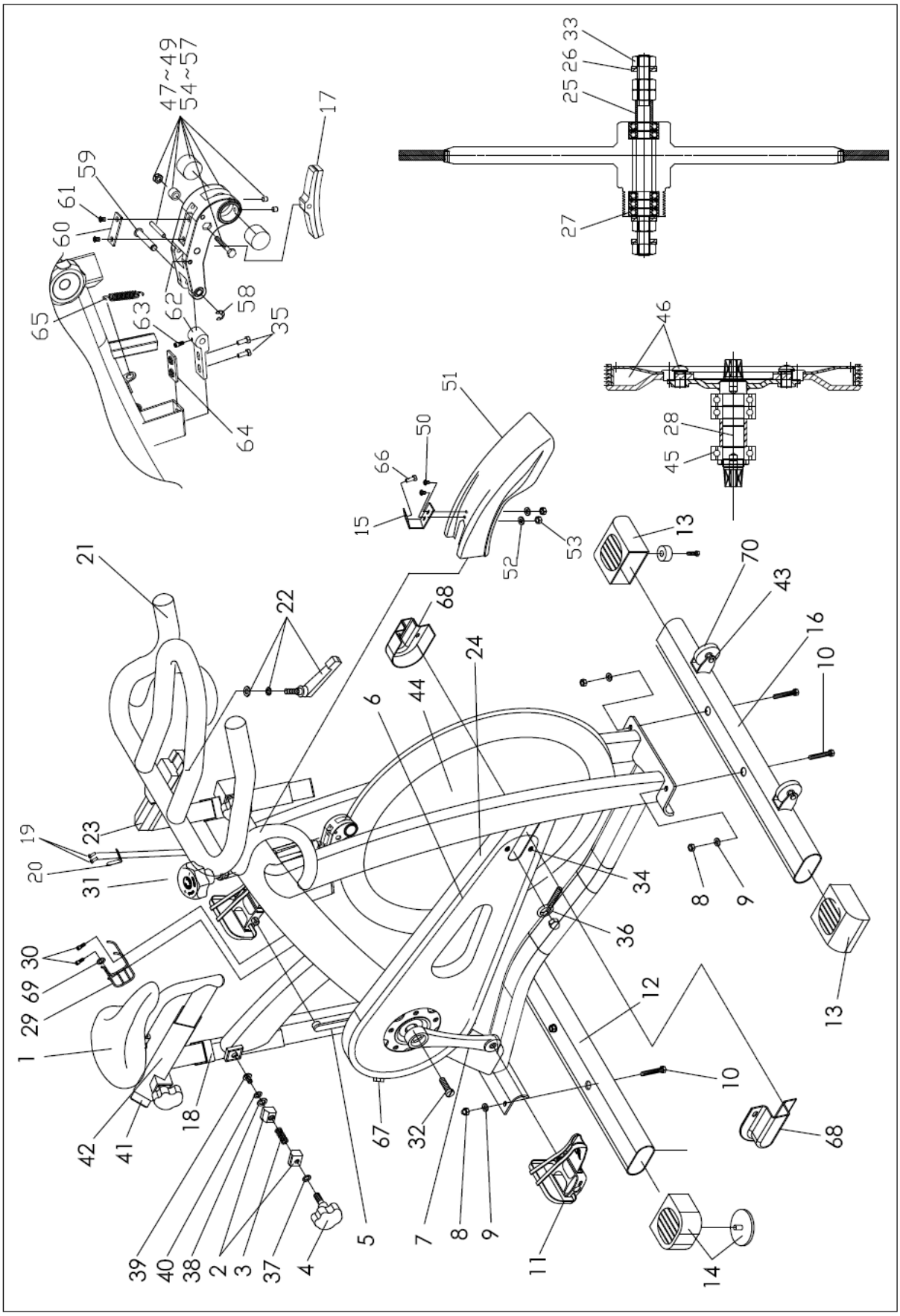

# LISTA PIESELOR

| Nr. | Denumire | Buc/set |
|---|---|---|
| 1 | Sa | buc |
| 2 | Clema prindere aliaj  stanga-dreapta( R &L ) | pereche |
| 3 | Arc pentru maner | buc |
| 4 | Maner | buc |
| 5 | Brat pedalier stanga | buc |
| 6 | Curea | buc |
| 7 | Brat pedalier dreapta | buc |
| 8 | Piulita tub picior | buc |
| 9 | Saiba tub picior | buc |
| 10 | Surub fixare picior | buc |
| 11 | Pedale | pereche |
| 12 | Tub picior spate | set |
| 13 | Capac tub frontal | pereche |
| 14 | Capac tub spate | pereche |
| 15 | Amortizor placa fixa | buc |
| 16 | Tub picior fata | set |
| 17 | Pernuta franare fara suport | buc |
| 18 | Manson cauciuc | buc |
| 19 | Surub pentru suport pinion | buc |
| 20 | Suport pinion pentru maner rezistenta | buc |
| 21 | Ghidon | buc |
| 22 | Levier eliberare fara saiba | buc |
| 23 | Stalpul ghidonului | buc |
| 24 | Aparatoare lant exterior | buc |
| 25 | Ax volanta | set |
| 26 | Saiba securitate volanta | set |
| 27 | Rulment volanta | set |
| 28 | Ax BB fara placa | buc |
| 29 | Suport sticla | buc |
| 30 | Surub pentru suport sticla | buc |
| 31 | Sistem franare | set |
| 32 | Surub pedalier | buc |
| 33 | Piulita securitate volanta | buc |
| 34 | Surub aparatoare exterioara lant M6 | buc |
| 35 | Surub si saiba pentru suport | buc |

| | | |
|---|---|---|
| 36 | Surub ajustare volanta | buc |
| 37 | Saiba maner | buc |
| 38 | Saiba plastic pt maner | buc |
| 39 | Surub fixat maner | buc |
| 40 | Saiba maner | buc |
| 41 | Glisare scaun | buc |
| 42 | Stalpul scaunului | buc |
| 43 | Surub ax pentru roata in miscare | buc |
| 44 | Volanta | set |
| 45 | Rulment BB | buc |
| 46 | Curea roata fara surub | buc |
| 47~49<br>54~57 | Suport fara magneti, surub fixat, surub, carcasa, piulita, pin fixat | buc |
| 50 | Surub amortizor | buc |
| 51 | Amortizor | buc |
| 52 | Saiba amortizor | buc |
| 53 | Piulita amortizor | buc |
| 58 | Clip E | buc |
| 59 | Pin fixat | buc |
| 60 | Placa sistem franare | buc |
| 61 | Surub fixat placa | buc |
| 62 | Suport conectare | buc |
| 63 | Surub fixat pent suport conectare | buc |
| 64 | Placa pentru surub | buc |
| 65 | Arc | buc |
| 66 | Surub pentru placa | buc |
| 67 | Surub aparatoare exterioara lant M5 | buc |
| 68 | Aparatoare ax fara surub | pereche |
| 69 | Saiba pentru suport sticla | buc |
| 70 | Roata in miscare | buc |

**PAS 1**

Atasati picioarele fata (16) si spate (12) la cadru utilizand piulitele (8),saibe (9)si suruburi (10).

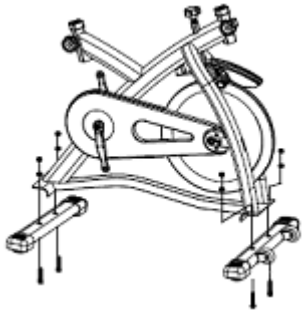

**PAS 2**

Atasati stalpul ghidonului (23) asambland tubul la cadru. Folosind manerul ajustati si strangeti in pozitia dorita apoi atasati ghidonul (21) la stalpul ghidonului (23), levierul eliberare (22) pentru a ajusta ghidonul in pozitia corespunzatoare.

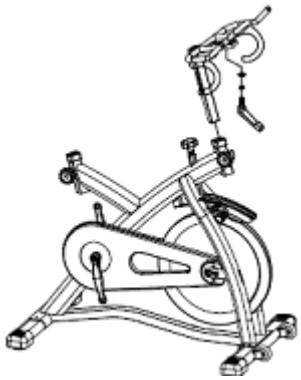

**PAS 3**

Inserati stalpul scaunului (42) la tubul scaunului de pe cadru. Fixati saua (1) in glisarea scaun (41) si strangeti suruburile de pe suport. Inserati glisarea scaun (41) in stalpul scaunului (42) si fixati. Folosind manerul ( 4 ) ajustati si strangeti la pozitia dorita.

**PAS 4**

Atasati pedalele (11) la pedaliere (5)(7), fiecare pedala este marcata cu L (stanga) sau R (dreapta), **Nota:** Pedalierul si pedala dreapta sunt pe aceeasi parte cu aparatoarea pentru lant (24). Aveti grija sa aliniati filetele corect pentru a evita orice deteriorare. Putina vasilina ar trebui sa ajute la insurubarea mai usoara a pedalelor. Apoi strangeti cu o cheie de 15mm ; ambele pedale se strang inspre parte frontala a bicicletei.

## AJUSTREA REZISTENTEI

Pentru a ajusta rezistenta, folositi manerul de franare(31) de la sistemul de franere pe care il slabiti (-) sau il strangeti (+).

Volanta ar trebui sa se roteasca liber, fara rezistenta cand slabiti sistemul de franare(-) de tot.

Utilizatorii mai experimentati vor dori sa stranga(+) sistemul de rezistenta la maxim.

## INSTRUCTIUNI UTILIZARE

1) Modelul are o volanta condusa de roata fixata si trebuie utilizata doar sub supraveghere profesionala.
2) Instalarea: Este important ca bicicleta sa fie asamblata corect si recomandam ca asamblarea sa fie facuta de un personal calificat.
3) Este important ca ghidonul si scaunul sa fie ajustate la inaltimea corecta pentru corpul dumneavoastra. Asigurati-va ca este stransa bine si nu sunt miscari laterale sau verticale. Intrebati instructorul pentru sfaturi.

   **AJUSTAREA GHIDONULUI**

   a) **Ajustarea inaltimii:** inlaturati manerul localizat unde stalpul ghidonului se fixeaza in cadru. Glisati ghidonul in sus sau jos la inaltimea dorita, si strangeti din nou manerul.

   b) **Ajustarea in fata sau spate:** inlaturati levierul de eliberaren de sub ghidon.
   Glisati ansamblul ghidonului in fata pana ajungeti la pozitia dorita. Apoi strangeti din nou levierul de eliberare.

   **ADUSTAREA SCAUNULUI**

   a) **Ajustarea inaltimii:** inlaturati manerul localizat unde stalpul scaunului se fixeaza in cadru. Puneti la pozitia dorita apoi strangeti manerul. Aveti grija sa fie destul de strans pentru a nu se misca scaunul in laterale.

   b) **Ajustarea in fata sau spate:** Inlaturati manerul localizat in laterala glisarii scaunului. Slabiti manerul apoi aranjati la pozitia dorita. Nu uitati sa strangeti la loc.

4) **Pedale si curele pentru picioare:** in timpul utilizarii folositi curelele pentru picioare. Puneti picioarele in pedale, si strangeti bine curelele.
5) Bicicleta trebuie utilizata pe o suprafata plana, fara miscari laterale. Sunt pernute ajustabile pe fiecare laterala sub tubul piciorului. Rotitile in directia acelor de ceas sau invers pana este stabila pe podea.
6) **Miscare:** Bicicleta este echipata cu roti pentru mutare. Ele sunt localizate in fata bicicletei pentru a o muta mai usor in pozitia dorita, ridicat spatele usor si impingand.
7) **Frana de urgenta:** Apasati sistemul de franare (31) pentru a opri.
8) **Instalarea suportului magnetic:** Cand este asamblat ar trebui sa evitati apropierea de bicicleta a aparatelor de uz casnic, si articole si materiale de fier, ale caror componente pot fi atrase de forta magnetica. Asigurati un spatiu liber de 2000 x 1000 mm in spatele bicicletei.

9) **Intretinere:** S-ar putea sa fie nesigur cand sunt suruburi slabite ale pieselor, sau zgomot de la volanta, contactati furnizorul. Ca orice dispozitiv mecanic de ciclism, trebuie intretinut in mod regular.

# GRAFIC INTRETINERE

| Nr | DESCRIERE | Zilnic | Saptamanal | Lunar | Trimestrial | Anual |
|---|---|---|---|---|---|---|
| 1 | Pastrati aparatul curat. Stergeti cu un material curat si uscat murdaria si transpiratia. | ✓ | | | | |
| 2 | Stergeti cu crema antiruginire sau ceva similar, stalpii scaunului si ghidonului | ✓ | | | | |
| 3 | Verificare vizuala | ✓ | | | | |
| 4 | Verificati stalpii scaunului si ghidonului | ✓ | | | | |
| 5 | Verificati saua | ✓ | | | | |
| 6 | Inlaturati ghidonul si curatati tubul | | ✓ | | | |
| 7 | Inlaturati scaunul si curatati tubul | | ✓ | | | |
| 8 | Verificati de uz placutele de frana | | ✓ | | | |
| 9 | Verificati ajustarea franei | | ✓ | | | |
| 10 | Verificati toate suruburile si levierul | | ✓ | | | |
| 11 | Verificati curelele de semne de uzura | | ✓ | | | |
| 12 | Verificati suruburile pedalierului | | ✓ | | | |
| 13 | Asigurati-va ca pedalele sunt stranse bine | | ✓ | | | |
| 14 | Verificati sa fie in pozitie corecta suportul magnetic | | ✓ | | | |
| 15 | Verificati tensiunea curelei | | | ✓ | | |
| 16 | Stergeti cu ulei anti ruginire mijlocul volantei | | | ✓ | | |
| 17 | Verificati suportul de jos | | | | ✓ | |
| 18 | Verificati rulmentii volantei | | | | ✓ | |
| 19 | Verificare completa | | | | | ✓ |

## AJUSTAREA TENSIUNII CURELEI

Cureaua este un material flexibil. Se va slabi cu odata cu trecerea timpului si utilizarea. Este o situatie normala.

1) Slabiti surubul (34), si inlaturati aparatoarea axului (68).

2) Slabiti piulita securitate (33).

3) Rotiti piulita de la surubul ajustabil (36) in directia acelor de ceas sau invers pentru a ajusta tensiunea curelei.

Sugeram sa rotiti doar 1/4 de fiecare data. Nu rotiti prea mult pentru a nu cauza deteriorari axului si rulmentilor.

4) Asigurati-va ca volanta este paralela cu cadrul. Si distantele laterale intre magnet si volanta sunt egale.

5) Dupa ce ati terminat pasii de mai sus, insurubati piulitele din ambele laterale. Asigurativa ca sunt stranse bine.

## CUM SA INLOCUITI SUPORTUL MAGNETIC

1) Asamblati pernutele de frana pe suportul magnetic, dar nu strangeti.

2) Asamblati suportul magnetic la cadru, dar nu strangeti.

3) Apasati sistemul de franare (31). Asigurati-va ca pernutele de franare ating complet volanta. Apoi strangeti toate suruburile si piulitele (54~57). Asigurati-va ca cele 2 parti ale suportului magnetic sunt simetrice si se afla in centrul volantei. Nu permiteti magnetilor sa atinga suprafata volantei. Apoi stangeti surubul si saiba (35).

# CERTIFICAT DE GARANTIE

**Nume marca produs** : **……**

**Model :……..**

**Vanzator :……**

**Cu factura/chitanta ……**

**Reparatiile se vor efectua la magazinul:**……

**Adresa: …….**

**Semnatura si stampila :…….**

**Cumparator :……...**

**Data cumpararii:……**

**Semnatura/stampila:……..**

*S-au efectuat probe de functionare, mi s-au inmanat instructiunile de folosire si mi s-a aratat modul de intrebuintare. Prin prezenta, sunt de accord cu conditiile de garantie.*

*Prin prezenta confirm ca am primit produsul in perfecta stare de functionare impreuna cu ghidul de utilizare in limba romana si am luat la cunostiinta ca prezentul certificat de garantie este valabil numai insotit de chitanta sau factura de achizitie. Daca produsul nu este insotit de prezentul certificat sau garantia este expirata sau anulata de catre service datorita utilizarii in conditii anormale conform paragrafului 5, reparatia se va efectua cu acordul meu contra cost.*

*Punerea in functiune : Se vor respecta cu stictete instructiunile de montaj si punere in functiune care insotesc aparatele. La prima utilizare a aparatului, exercitiile se vor face usor pentru a constata daca functioneaza perfect.*

## Conditii de acordare a garantiei

1.Termenul de garantie este de 24 luni de la data cumpararii produsului si respectiv ale accesoriilor standard aflate in componenta sa (cumparate simultan cu produsul, cele fara de care aparatul nu poate functiona).Asigurarea garantiei consat in repararea aparatului in stare de functionare.
2.Garantia se acorda conform legislatiei romane in vigoare la data cumpararii, se aplica numai daca aparatul este folosit corespunzator (in concordanta cu instructiunile de folosire) si este valabila numai insotita de chitanta sau factura de cumparare si certificatul de garantie, ambele in original. Durata timpului de garantie se prelungeste cu timpul scurs de la data depunerii reclamatiei pana la recuperarea
3.In cazul defectarii in conditii normale de utilizare, pe durata perioadei de garantie, produsul se va repara gratuit, la sediile mentionate in acest certificat. Durata medie de utilizare a produsului este de 5 ani.
4.Situatii care duc la iesirea din garantie a produsului:
- Nerespectarea conditiilor de manipulare, transport, pastrare, instalare, punere in functiune, exploatare si intretinere prevazute in manualul de utilizare sau in conditii ce contravin standardelor tehnice din Romania;
- Documentele de garantie nu sunt prezentate, au fost deteriorate / modificate sau sunt ilizibile;
- Aparatul prezinta deteriorari cauzate de accidente mecanice, lovituri, socuri, patrunderi de lichide, expuneri la foc, utilizare gresita sau neglijenta, schimbari ale starii aparatului, pastrarea in conditii improprii – functionarea repetata in regim de mari diferente de temperatura care cauzeaza fenomenul de “condens” intern, expunerea excesiva la umezeala sau radiatii solare, deteriorarea capacelor de protectie sau neglijentei in utilizare;

-Sigiliul aplicat de catre vanzator a fost deteriorat, sters sau inlocuit;
- Depozitare incorecta, lovire, suprasarcina cesul electronic, mansoanele de burete, bateriile, capacele, ornamentele de plastic, brate de la bicicletele eliptice, curelele de franare de la bicicletele medicinale, cablurile de la aparatele multifunctionale, nu fac obiectul garantiei
- Interventii software sau reparatii executate de catre persoane neautorizate sau alte unitati decat cele specificate in prezentul certificat;
5.Pierderea certificatului de garantie determina iesirea din garantie a produsului.
6.Perioada de garantie se prelungeste cu timpul scurs de la data predarii produsului la service, pana la data repunerii in stare de functionare a produsului. Prelungirea termenului de garantie se inscrie pe certificatul de garantie.
7.Asiguram contra cost, reparatii in afara perioadei de garantie, sau daca produsul a iesit din garantie, pe toata durata medie de utilizare a produsului.
8.Repararea produsului de folosinta indelungata defectat in perioada de garantie, atunci cand nu poate fi reparat sau cand durata de nefunctionare din cauza deficientelor aparute in perioada de garantie depaseste 10% din termenul de garantie, la cererea consumatorului, vor fi inlocuite de vanzator/comparator sau acesta va restitui consumatorului contravaloarea actualizata a produsului respective.
9.Obiectul garantiei :
-Cadrul si alte elemente metalice se schimba in caz de rupere sau fisurare, daca nu prezinta urme de lovituri sau zgarieturi;
-Foaia de angrenaj se schimba in cazul in care se produce ruperea de pe axul pedalier sau in cazul in care se constata ruperea dintilor.

*CERTIFICATUL DE GARANTIE NU ESTE TRANSMISIBIL

## Fisa de reparatie in garantie

| Nr. | Data receptie | Descrierea defectului | Reparatie efectuata | Prelungire garantie cu | L.S. |
|---|---|---|---|---|---|
| 1. | | | | | |
| 2. | | | | | |
| 3. | | | | | |
| 4. | | | | | |

**Distribuitor**

# Total Sport Equipment

**Str. Apuseni nr.1, Deva, Hunedoara**

**CUI : 26389077 ; J20/21/2010**

**Tel: 0354 88 22 22 / office@insportline.ro**

**Web: www.insportline.ro**

M.B.26.01.15