MANUALUL UTILIZATORULUI– RO

Aparat multifunctional inSPORTline ProfiGym C70

7153IN

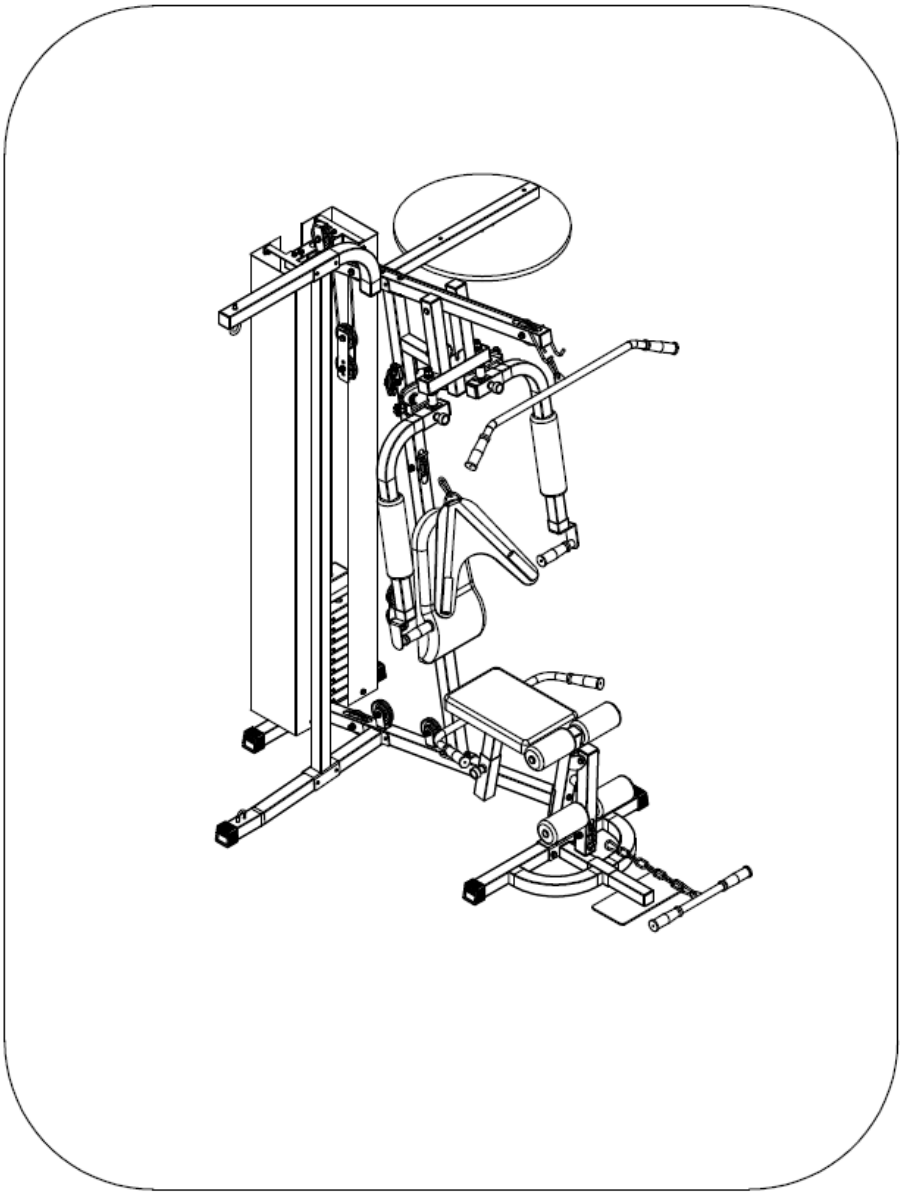

CONTINUT

INFORMATII IMPORTANTE DE SIGURANTA 3
MASURI SIGURANTA ..... **Ошибка! Закладка не определена.**
LISTA PIESELOR..... **Ошибка! Закладка не определена.**
ASAMBLARE 4
GARANTIE ..... **Ошибка! Закладка не определена.**

INFORMATII IMPORTANTE DE SIGURANTA

Inainte de a asambla, scoateti componentele din cutie si verificati sa fie toate.

NOTA: Strangeti la mana suruburile si piulitele pana cand aparatul este asamblat complet.

ATENTIE!

Cititi toate instructiunile si masurile de siguranta inainte de a incepe a utiliza acest echipament.

AVERTIZARE!

Inainte de a folosi acest aparat pentru orice fel de program de exercitii, consultati-va medicul. Acest lucru este foarte important pentru persoanele cu varsta peste 35 ani sau care au probleme de sanatate. Nu ne asumam nici o raspundere pentru rani cauzate in timpul utilizarii aparatului. Este responsabilitatea proprietarului sa asigure utilizatorilor informatiile de siguranta si masurile de precautie..

MASURI SIGURANTA

- Acest aparat trebuie utilizat doar pe o suprafata plana, si este doar pentru utilizare in interior. Recomanam ca un covoras cauciucat sa fie asezat sub aparat, pentru proteja podeaua.
- Purtati incaltaminte si imbracaminte adecvata. Nu utilizati unitatea cu picioarele goale, sandale, sau doar sosete!
- Verificati intotdeauna aparatul inainte de a-l folosi pentru a va asigura ca toate piesele sunt functionale.
- NU lasati copii nesupravegheati in apropierea aparatului.

LISTA PIESELOR

A 1 BUC	B 1 BUC	C 1 BUC	D 2 BUC
E 1 BUC	F 1 BUC	G 1 BUC	H 2 BUC
I 1 BUC	J 1 BUC	K 2 BUC	L 1 BUC
M 1 BUC	N 1 BUC	O 1 BUC	P 1 BUC
Q 1 BUC	R 1 BUC	S 2 BUC	T 2 BUC
U 1 BUC	V 1 BUC	W 2 BUC	X 2 BUC
Y 1 BUC	Z 2 BUC		

1 1 BUC	2 1 BUC	3 1 BUC	4 1 BUC
5 1 BUC	6 1 BUC	7 9 BUC	8 1 BUC
9 1 BUC	10 1 BUC	11 2 BUC	12 M8*70 surub + piulita + saibe 2 BUC
13 M10 piulita + saiba 1 BUC	14 M10*50 surub + piulita + saiba 2 BUC	15 10 BUC	16 4 BUC
17 M10*70 surub + piulita + saibe 21 BUC	18 M10*75 surub + piulita + saibe 9 BUC	19 M10*25 surub + saiba 4 BUC	20 M10*25 surub 2 BUC
21 M8*20 surub + saiba 12 BUC	22 M8*40 surub + saiba 2 BUC	23 M10*35 surub + piulita + saibe 1 BUC	24 M10*25 surub + piulita + saibe 2 BUC
25 M10* surub + piulita + saibe	26 M10*20 surub 2 BUC	27 M16 piulita +saiba 2 BUC	28 M8*70 surub +saiba 2 BUC

IA 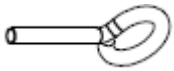 1 BUC	IB 1 BUC	IC 1 BUC	ID 1 BUC
IE 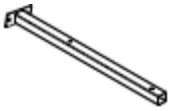 1 BUC	IF 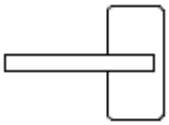 1 BUC	IG 1 BUC	IH 2 BUC
II 2 BUC			

ASAMBLARE

PAS 1

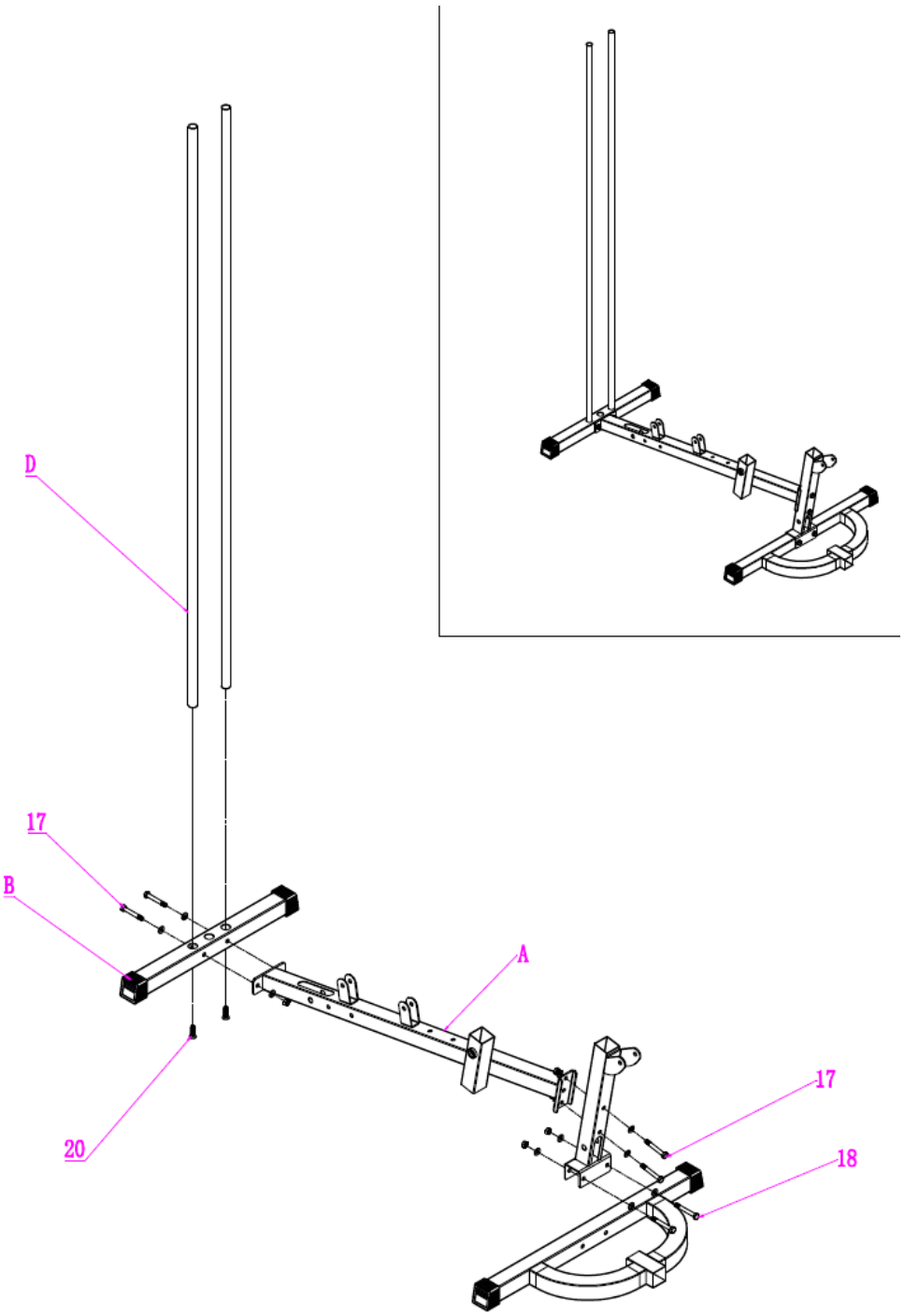

Sunt capace anti alunecare din cauciuc, strangeti-le bine.

PAS 2

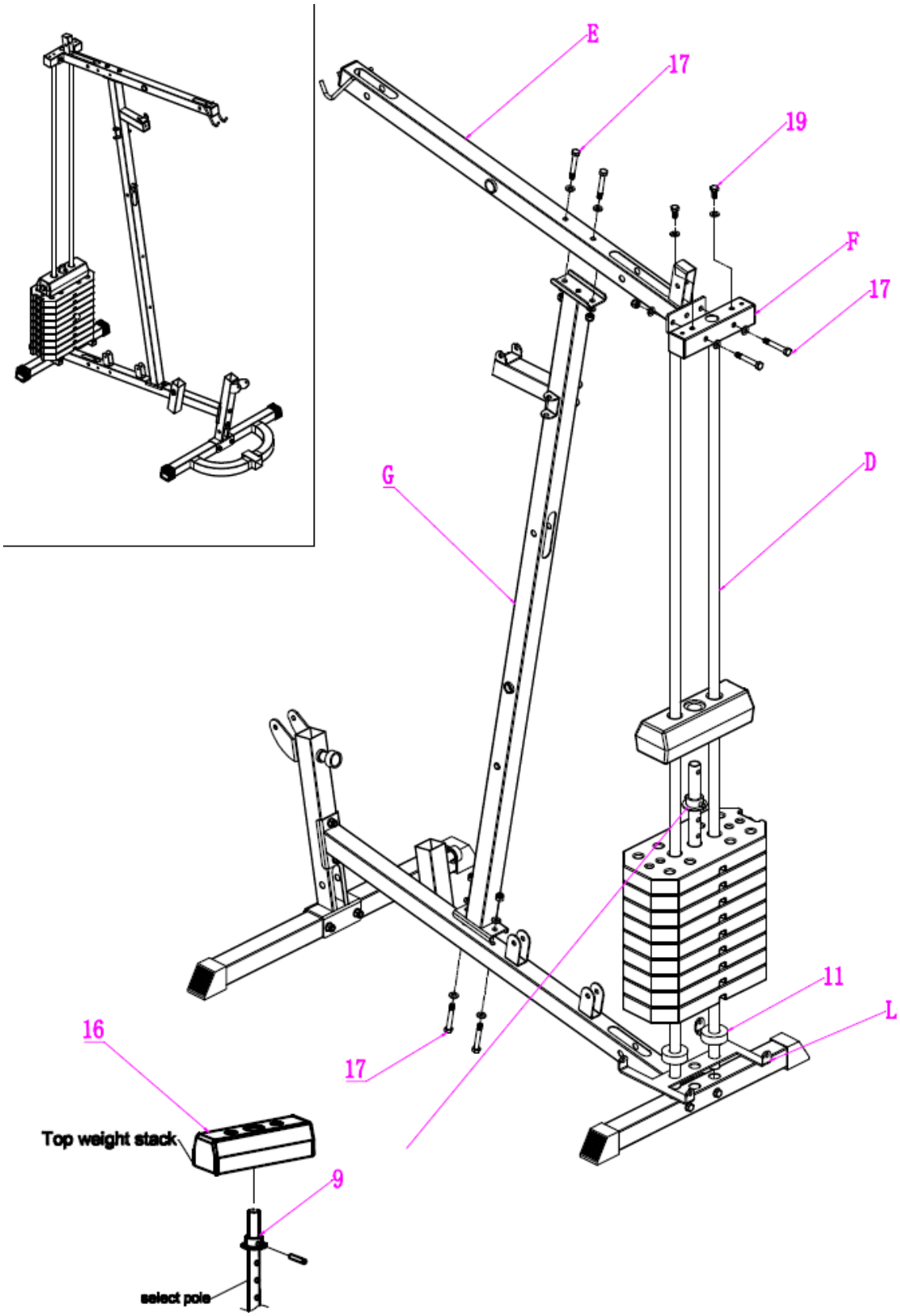

Sunt capace anti alunecare din cauciuc, strangeti-le bine.

PAS 3

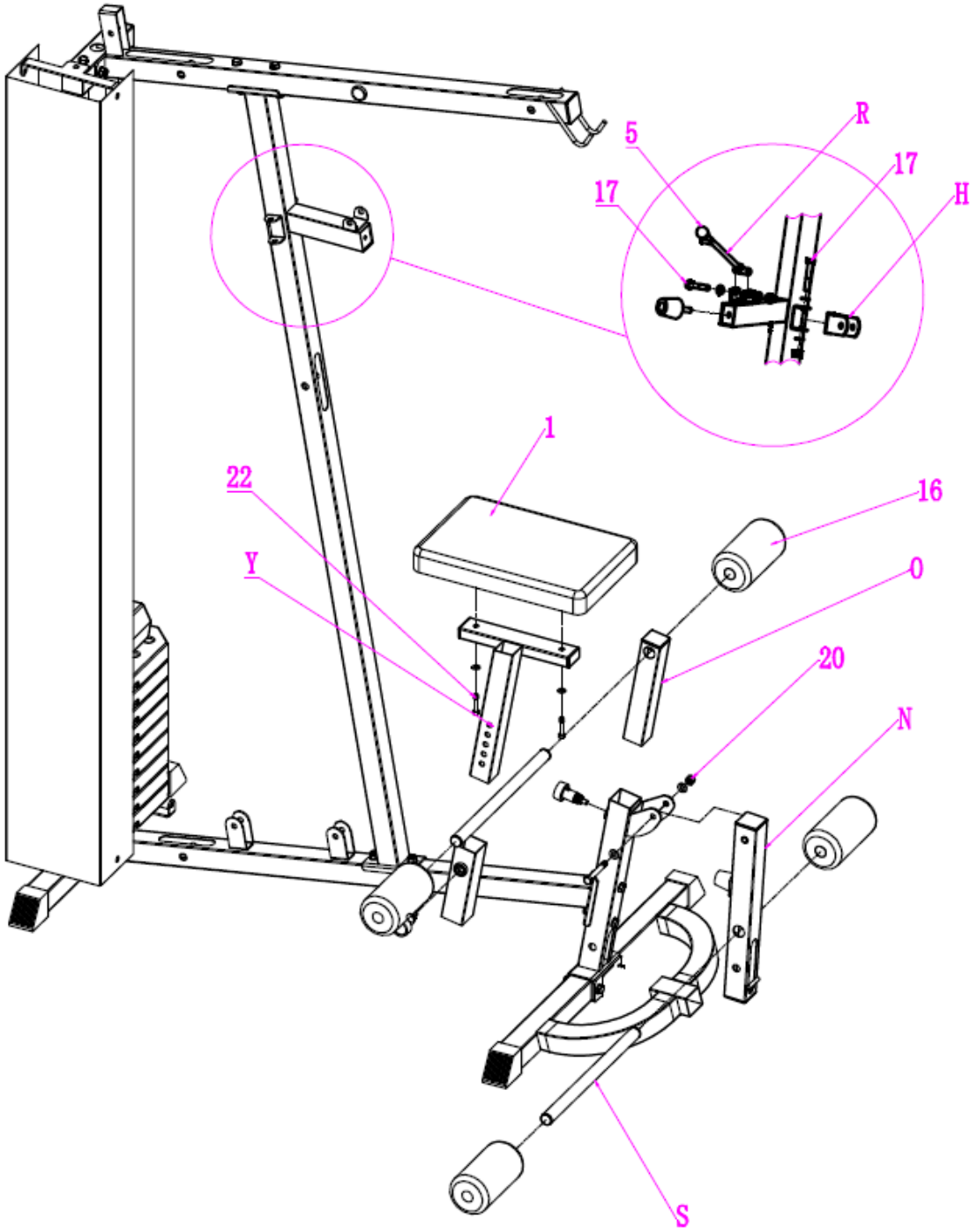

Sunt capace anti alunecare din cauciuc, strangeti-le bine.

PAS 4

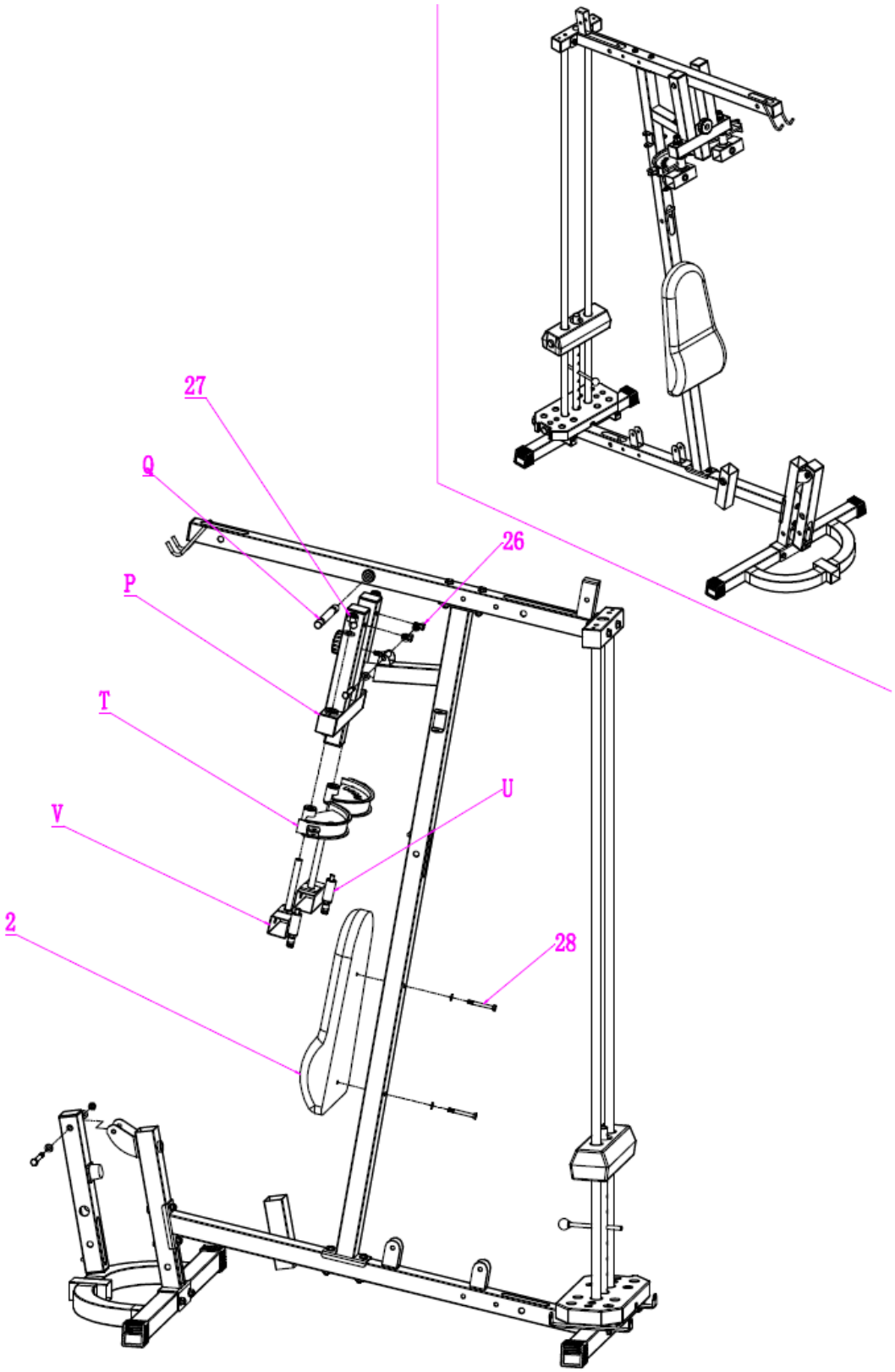

Sunt capace anti alunecare din cauciuc, strangeti-le bine.

PAS 5A

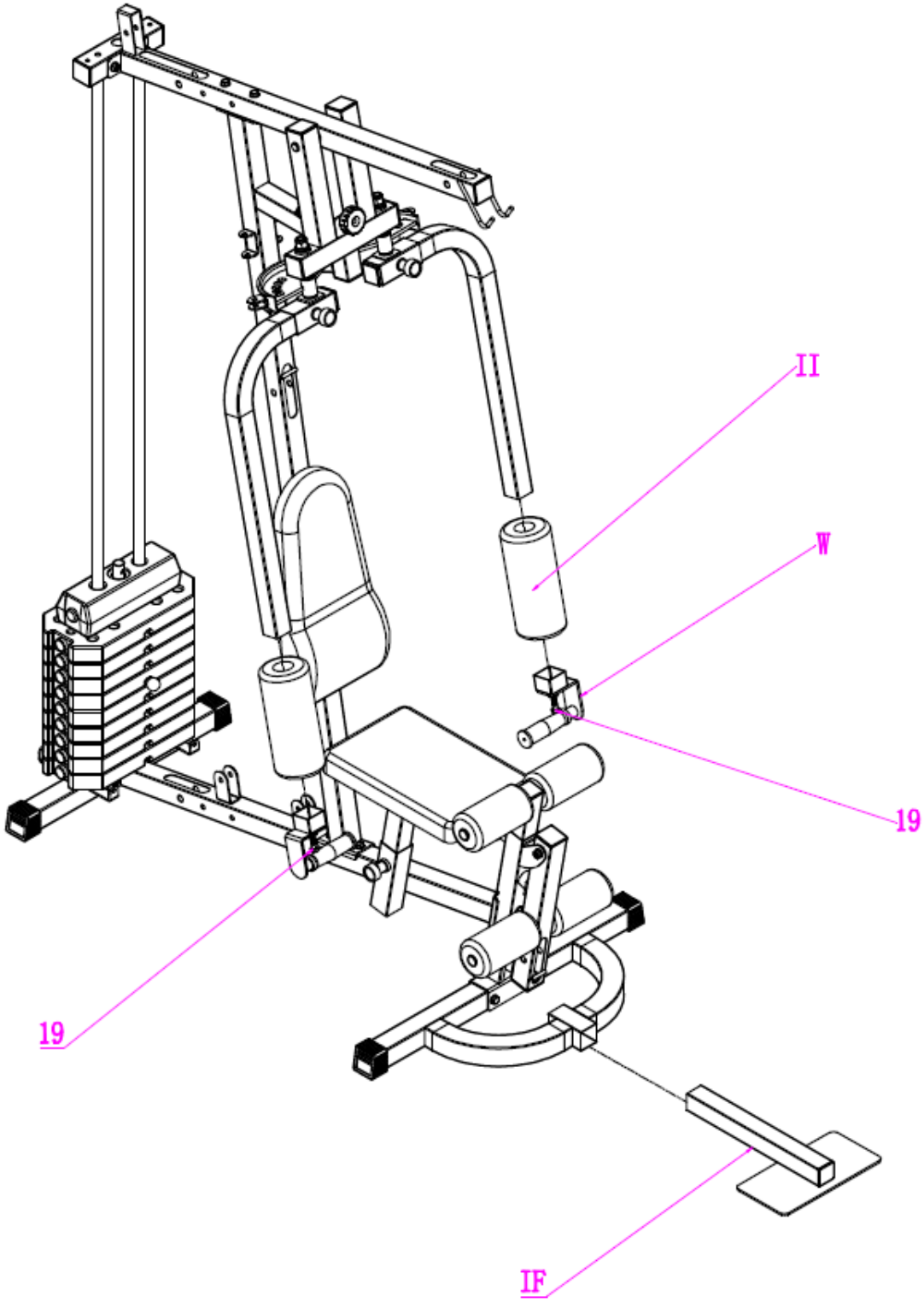

Sunt capace anti alunecare din cauciuc, strangeti-le bine.

PAS 5B

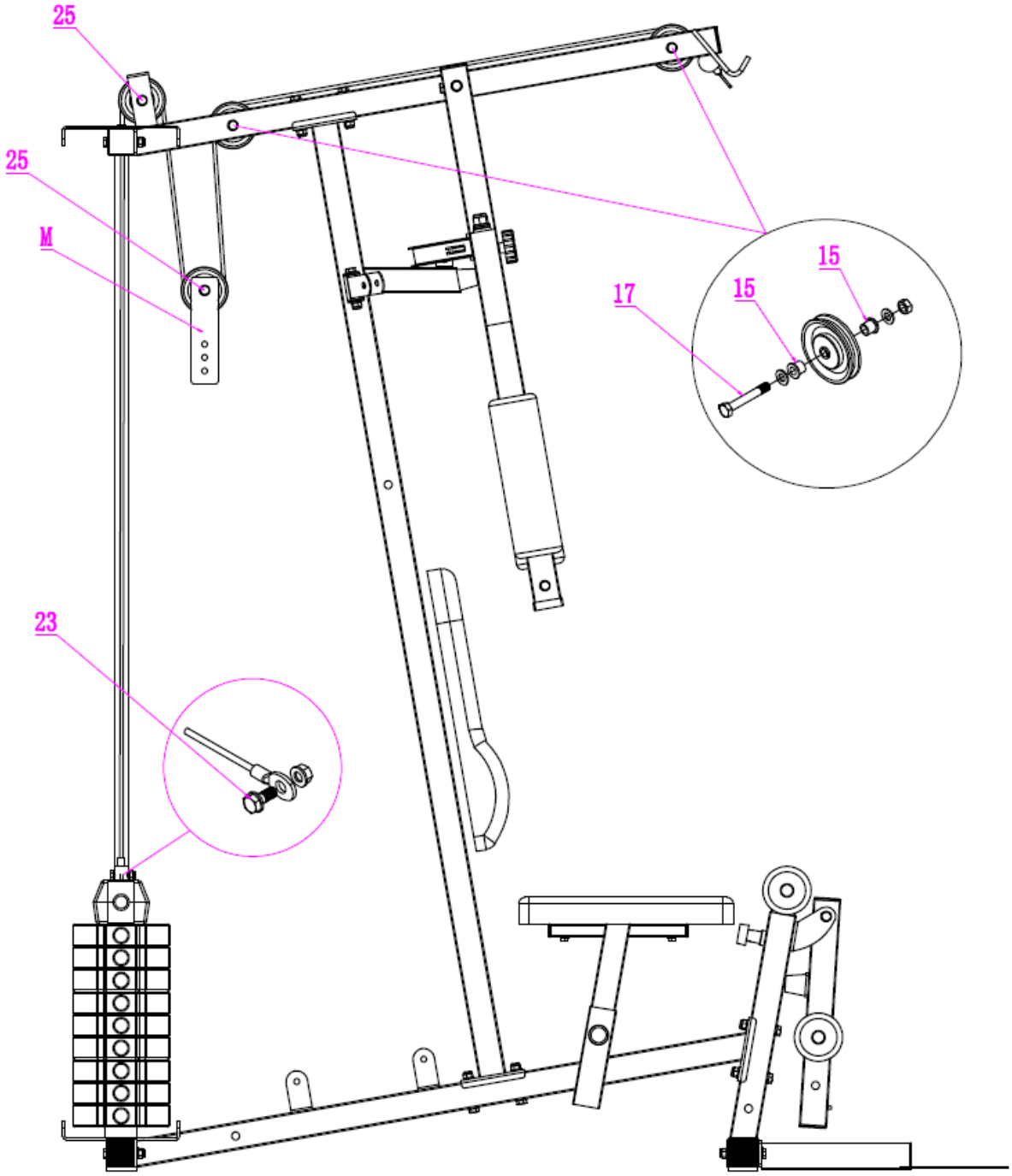

Sunt capace anti alunecare din cauciuc, strangeti-le bine.

PAS 6

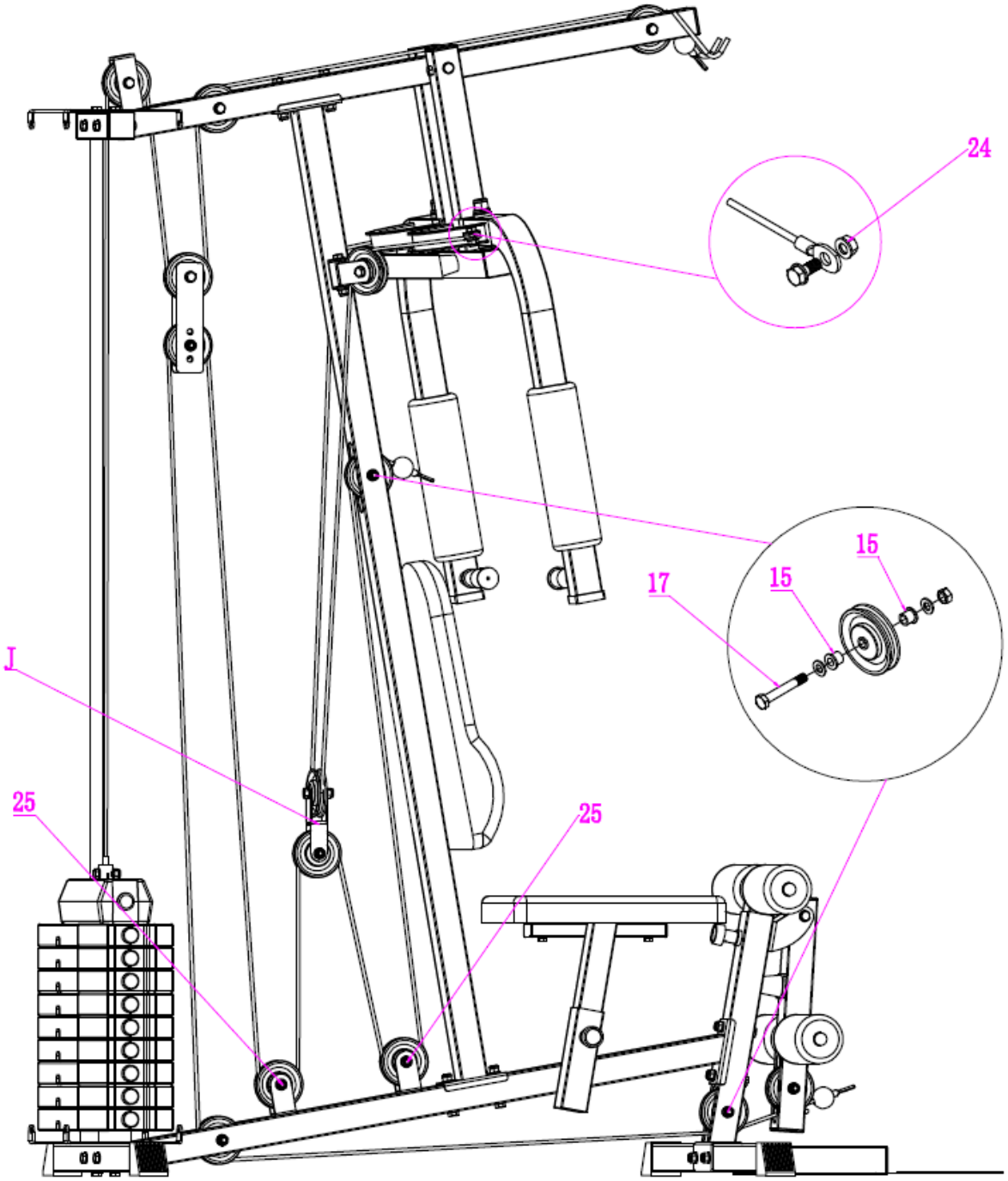

Sunt capace anti alunecare din cauciuc, strangeti-le bine.

PAS 7A

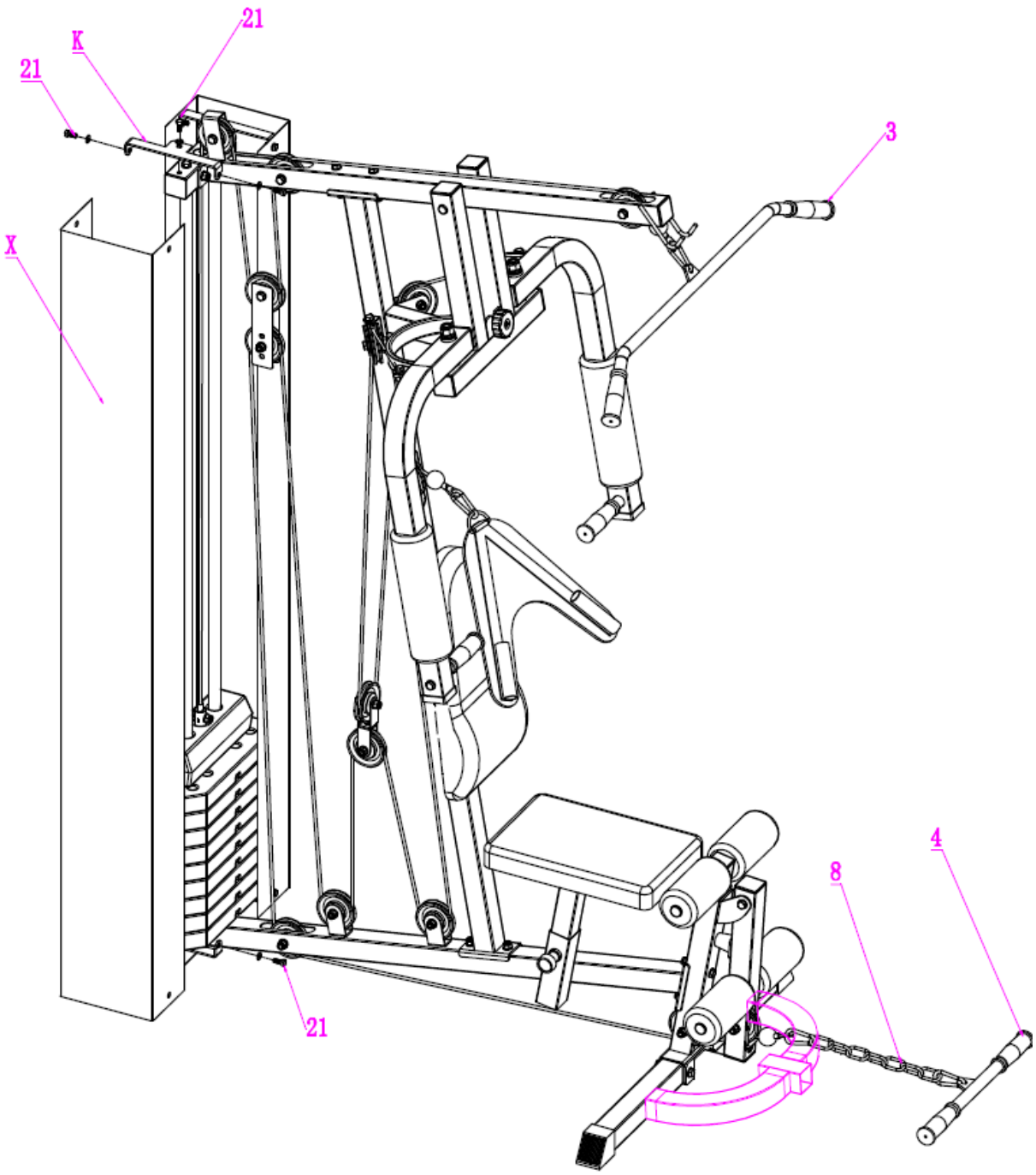

Sunt capace anti alunecare din cauciuc, strangeti-le bine.

PAS 7 B

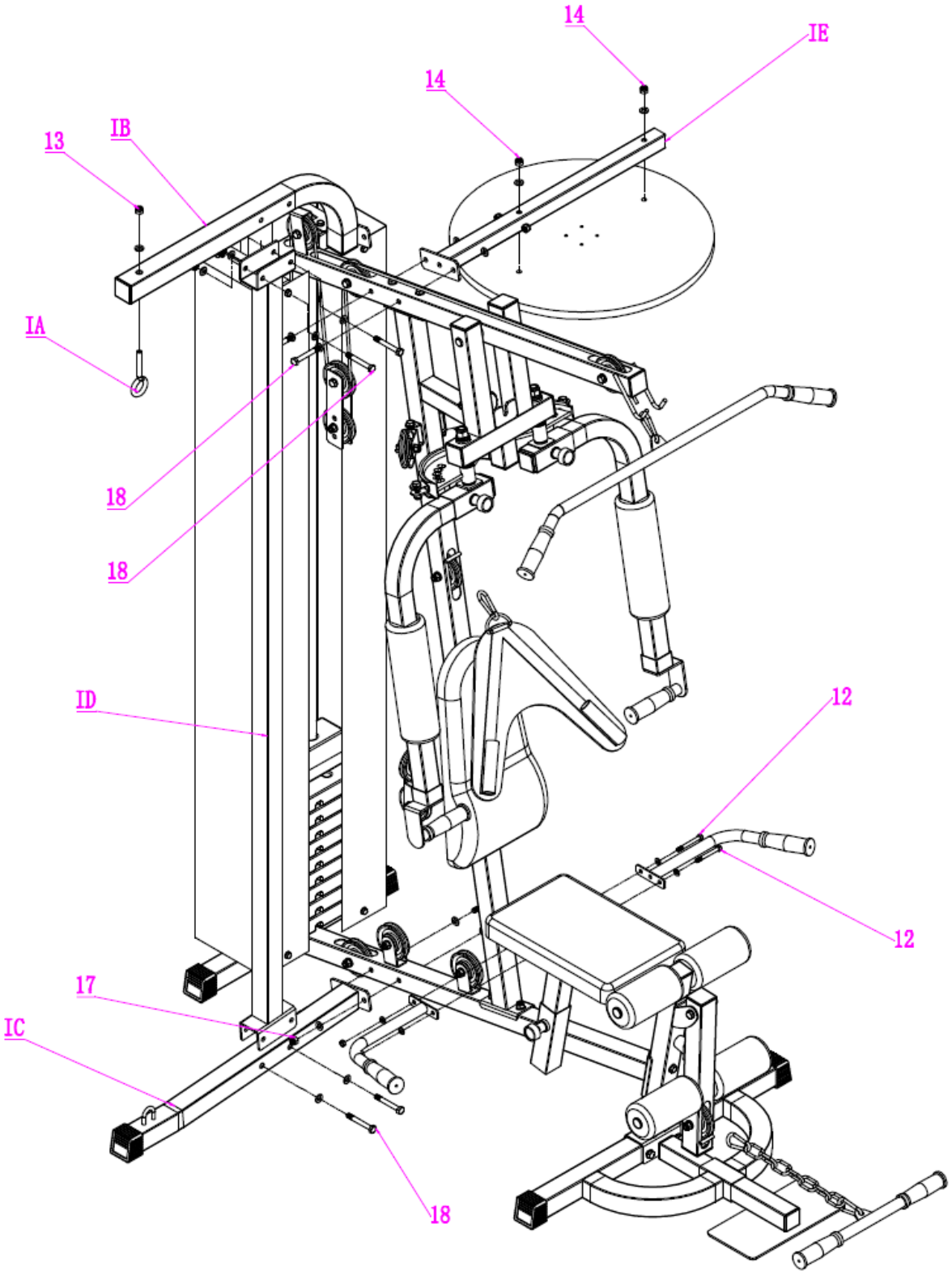

Sunt capace anti alunecare din cauciuc, strangeti-le bine.

CERTIFICAT DE GARANTIE

Nume marca produs : **……**

Model :……..

Vanzator :……

Cu factura/chitanta ……

Reparatiile se vor efectua la magazinul:……

Adresa: …….

Semnatura si stampila :…….

Cumparator :……...

Data cumpararii:……

Semnatura/stampila:……..

S-au efectuat probe de functionare, mi s-au inmanat instructiunile de folosire si mi s-a aratat modul de intrebuintare. Prin prezenta, sunt de accord cu conditiile de garantie.

Prin prezenta confirm ca am primit produsul in perfecta stare de functionare impreuna cu ghidul de utilizare in limba romana si am luat la cunostiinta ca prezentul certificat de garantie este valabil numai insotit de chitanta sau factura de achizitie. Daca produsul nu este insotit de prezentul certificat sau garantia este expirata sau anulata de catre service datorita utilizarii in conditii anormale conform paragrafului 5, reparatia se va efectua cu acordul meu contra cost.

Punerea in functiune : Se vor respecta cu stictete instructiunile de montaj si punere in functiune care insotesc aparatele. La prima utilizare a aparatului, exercitiile se vor face usor pentru a constata daca functioneaza perfect.

Conditii de acordare a garantiei

1.Termenul de garantie este de 24 luni de la data cumpararii produsului si respectiv ale accesoriilor standard aflate in componenta sa (cumparate simultan cu produsul, cele fara de care aparatul nu poate functiona).Asigurarea garantiei consat in repararea aparatului in stare de functionare.
2.Garantia se acorda conform legislatiei romane in vigoare la data cumpararii, se aplica numai daca aparatul este folosit corespunzator (in concordanta cu instructiunile de folosire) si este valabila numai insotita de chitanta sau factura de cumparare si certificatul de garantie, ambele in original. Durata timpului de garantie se prelungeste cu timpul scurs de la data depunerii reclamatiei pana la recuperarea
3.In cazul defectarii in conditii normale de utilizare, pe durata perioadei de garantie, produsul se va repara gratuit, la sediile mentionate in acest certificat. Durata medie de utilizare a produsului este de 5 ani.
4.Situatii care duc la iesirea din garantie a produsului:
- Nerespectarea conditiilor de manipulare, transport, pastrare, instalare, punere in functiune, exploatare si intretinere prevazute in manualul de utilizare sau in conditii ce contravin standardelor tehnice din Romania;
- Documentele de garantie nu sunt prezentate, au fost deteriorate / modificate sau sunt ilizibile;
- Aparatul prezinta deteriorari cauzate de accidente mecanice, lovituri, socuri, patrunderi de lichide, expuneri la foc, utilizare gresita sau neglijenta, schimbari ale starii aparatului, pastrarea in conditii improprii – functionarea repetata in regim de mari diferente de temperatura care cauzeaza fenomenul de “condens” intern, expunerea excesiva la umezeala sau radiatii solare, deteriorarea capacelor de protectie sau neglijentei in utilizare;
-Sigiliul aplicat de catre vanzator a fost deteriorat, sters sau inlocuit;
- Depozitare incorecta, lovire, suprasarcina cesul electronic, mansoanele de burete, bateriile, capacele, ornamentele de plastic, brate de la bicicletele eliptice, curelele de franare de la bicicletele medicinale, cablurile de la aparatele multifunctionale, nu fac obiectul garantiei
- Interventii software sau reparatii executate de catre persoane neautorizate sau alte unitati decat cele specificate in prezentul certificat;
5.Pierderea certificatului de garantie determina iesirea din garantie a produsului.
6.Perioada de garantie se prelungeste cu timpul scurs de la data predarii produsului la service, pana la data repunerii in stare de functionare a produsului. Prelungirea termenului de garantie se inscrie pe certificatul de garantie.
7.Asiguram contra cost, reparatii in afara perioadei de garantie, sau daca produsul a iesit din garantie, pe toata durata medie de utilizare a produsului.
8.Repararea produsului de folosinta indelungata defectat in perioada de garantie, atunci cand nu poate fi reparat

sau cand durata de nefunctionare din cauza deficientelor aparute in perioada de garantie depaseste 10% din termenul de garantie, la cererea consumatorului, vor fi inlocuite de vanzator/comparator sau acesta va restitui consumatorului contravaloarea actualizata a produsului respective.
9.Obiectul garantiei :
-Cadrul si alte elemente metalice se schimba in caz de rupere sau fisurare, daca nu prezinta urme de lovituri sau zgarieturi;
-Foaia de angrenaj se schimba in cazul in care se produce ruperea de pe axul pedalier sau in cazul in care se constata ruperea dintilor.

*CERTIFICATUL DE GARANTIE NU ESTE TRANSMISIBIL

Fisa de reparatie in garantie

Nr.	Data receptie	Descrierea defectului	Reparatie efectuata	Prelungire garantie cu	L.S.
1.					
2.					
3.					
4.					

Distribuitor

Total Sport Equipment

Str. Apuseni nr.1, Deva, Hunedoara

CUI : 26389077 ; J20/21/2010

Tel: 0354 88 22 22 / office@insportline.ro

Web: www.insportline.ro

M.B.26.01.15