MANUALUL UTILIZATORULUI – RO
IN 7120 Masa inversie inSPORTline Inverso

Speficicatiile acestui produs pot varia de la poza, supuse unor modificari fara notificare.

CONTINUT

1. AVERTIZARE 3
2. MASURI DE SIGURANTA 3
3. LISTA PIESELOR 4
4. PIESE SI UNELTE 5
5. INTRUCTIUNI ASAMBLARE 6
6. BALANSAREA MESEI DE INVERSIUNE 7
7. FOLOSIREA MESEI DE INVERSIUNE 7
8. SUGESTII PENTRU UTILIZARE 8
9. BLOCAREA MESEI 8
10. CERTIFICAT GARANTIE ..... **Ошибка! Закладка не определена.**

1. AVERTIZARE

Inainte de a folosi masa de inversie Confidence Pro Folding va rugam consultati-va doctorul. Acest lucru este foarte important pentru persoanele cu conditii medicale pre-existente. Nu folositi masa de inversie Confidence Pro Folding daca aveti una din urmatoarele conditii:

- Obezitate extrema
- Glaucom, dezlipire de retina sau conjunctivita
- Sarcina
- Leziuni ale coloanei vertebrale, scleroza cerebrala sau articulatii tumefiate
- Infectii ale urecii medii
- Presiune arteriala mare, hipertensiune arteriala, accident vascular cerebral antecedent sau atacuri ischemice trazitorii
- Probleme cu inima sau tulburari circulatorii pentru care sunteti tratat
- Hernie hiatala sau ventrala
- Puncte slabe osoase, osteoporoza, fracturi nevindecate, tije sau tije medicale
- Suporturi ortopedice
- Daca utilizati anticoagulante, inclusiv aspirina in doze mari.

2. MASURI DE SIGURANTA

Masa de inversie Confidence Pro Folding a fost proiectata pentru siguranta optima, cu toate acestea, anumite masuri de siguranta se aplica ori de cate ori este in uz:

- Purtati intotdeauna haine adecvate cand folositi masade inversie Confidence Pro Folding.
- Daca in orice moment va simtiti slabit sau ametit, opriti-va imediat si consultati-va medicul.
- Tineti intotdeuna copii si animalele la distanta de masa de inversie Confidence Pro Folding.
- Aceasta masa de inversie Confidence Pro Folding a fost conceputa pentru a fi folosita de o singura persoana la un moment dat.
- Va rugam asigurativa ca masa de inversie Confidence Pro Folding sa fie asamblata conform instructiunilor, verificati ca toate suruburile si piulitele sa fie stranse bine inainte de utilizare.
- Daca masa de inversie Confidence Pro Folding a fost deteriorata in orice fel, va rugam sa opriti utilizarea imediat.
- Monitorizati simptomele corpului, ridicati-va incet. Daca experimentati orice ameteli, inseamna ca v-ati ridicat prea rapid. Daca va e greata ridicati-va imediat.
- Masa de inversie Confidence Pro Folding trebuie asezata pe o suprafata plata, nu trebuie folosita in aer liber sau langa apa.
- Asigurati-va ca sunt mereu cel putin 2 m liberi in jurul mesei de inversie Confidence Pro Folding.
- Tineti mainile si picioarele la distanta de toate partile aparatului aflate in miscare.
- Tineti hainele si bijuterie la distanta de partile aflate in miscare.

3. PARTS LIST

A Cadru 1buc	B1 B2 Masa 1buc	C Brat ajustabil 1buc

D Manere 2buc	E Brat pivot 2 buc	F Husa protectie 2buc	G Curea 1 buc

H Bara pentru picioare 1buc	I (Burete) Suport calcai ROD 1buc	J (Cauciuc) Suport calcai ROD 1 buc

4. PIESE SI UNELTE

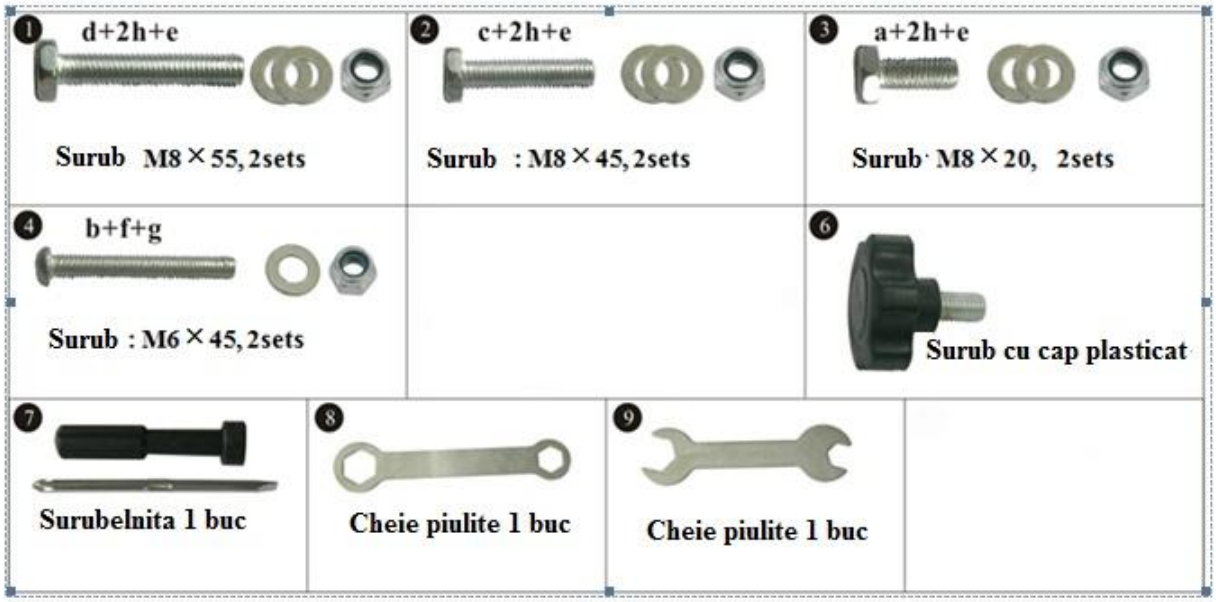

5. INSTRUCTIUNI ASAMBLARE

Pas 1

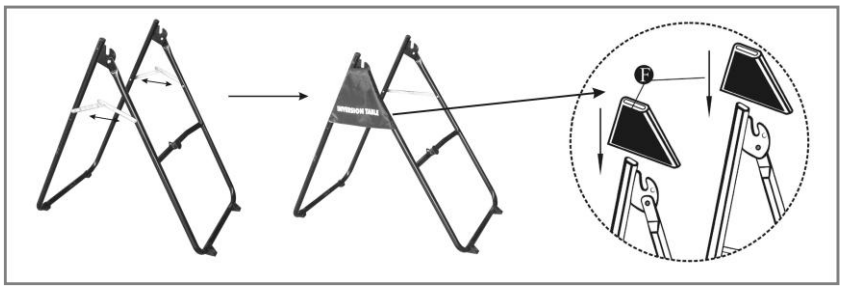

Pas 2

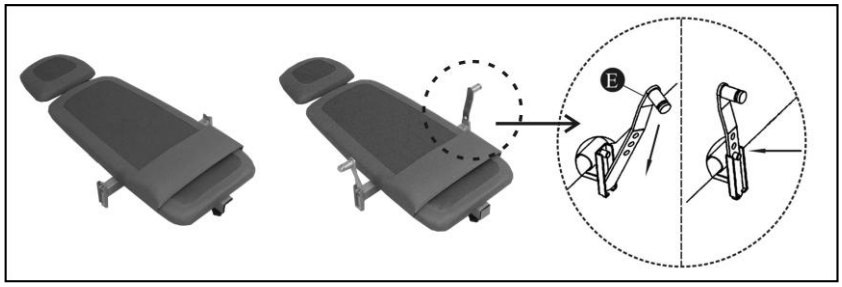

Pas 3

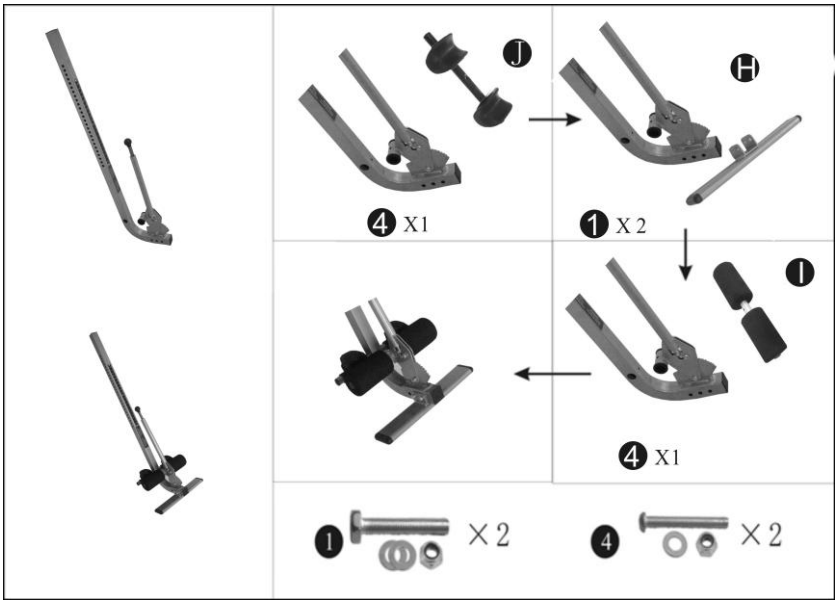

Pas 4

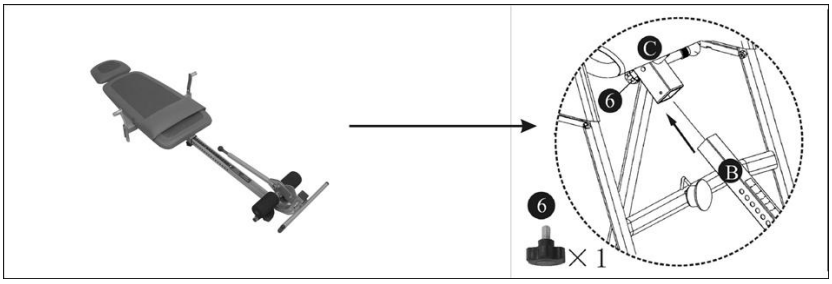

Pas 5

6. BALANSAREA MESE DE INVERSIE

Masa de inversie este ca un punct de echilibru foarte sensibil. Raspunde la miscari foarte mici de schimbare a distributiei greutatii. Deci este foarte important ca inaltimea sa fie ajustata corect. Pentru asta, asamblati aparatul, puneti gleznele in suportul pentru calcaie, si intindetiva cu mainile langa corp. Usor puneti mainile pe piept. In aceasta pozitie capul ar trebui sa fie deasupra picioarelor. Daca picioarele sunt deasupra capului, coborati si ajustati inaltimea din nou.

7. FOLOSIREA MESEI DE INVERSIE

1. Incepeti prin a va intinde complet pe masa cu mainile langa corp sau pe coapse.
2. Tineti mainile aproape de corp, incepeti sa le ridicati usor, permitand mesei sa se roteasca in spate. Opriti-va sau coborati usor mainile pentru a controla rotatia mesei.
3. Ridicati mainile pana cand sunt deasupra capului. In acest moment masa ar trebui sa fie in cel mai departe punct in spate posibil
4. Cand deveniti mai comfortabil, balansati usor masa miscand mainile in sus si jos usor.
5. Este recomandat ca masa de inversie sa fie folosita pentru 5-10 minute in fiecare dimineata si din nou seara.
6. Reveniti in pozitia verticala miscand usor mainile langa coapse.

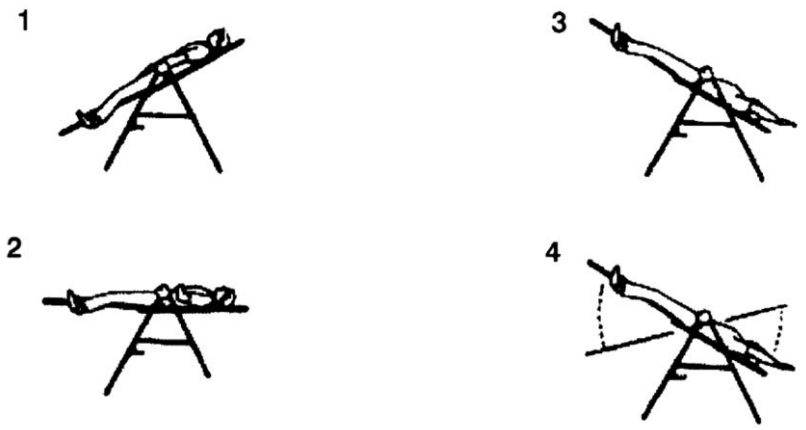

8. SUGESTII PENTRU UTILIZARE

1. **Incepeti usor:** rotiti doar 15~20 grade pentru inceput. Stati asa doar cat va este comfortabil. Reveniti la pozitia verticala usor.
2. **Faceti schimbari gradate:** Mariti unghiul doar daca va este comfortabil. Mariti unghiul cu doar cateva grade odata. Cresteti timpul de utilizare de la 1~2 minute la 10 in saptamani. Adaugati intinderi si exercitii usoare, doar dupa ce ati devenit comfortabil cu masa de inversiune.
3. **Aveti grija de corp:** ridicati-va incet. Ameteala dupa o sesiune inseamna ca v-ati ridicat prea rapid. Asteptati un timp dupa ce ati mancat pentru a folosi masa. Ridicati-va imediat daca va e greata.
4. **Continuati sa va miscati:** miscarea in timp ce masa este invers creste circulatia sangelui. Miscarea poate fi constituita din tractiuni ritmice sau exercitii usoare. Nu faceti exercitii incordat in timpul utilizari. Limitati inversarea partiala fara miscare la unu sau doua minute.Limitati inversarea completa fara miscare la doar cateva secunde.
5. **Folositi masa regular:** va recomandam 2-3 minute pe zi, in functie de conditia curenta. Incercati sa planificati sesiunile cam in aceeasi perioada in fiecare zi.

9. BLOCAREA MESEI

Cand masa de inversie este rotita peste pozitia verticala se blocheaza. Si nu va reveni la pozitia verticala normala in modul uzual. Pozitia blocata va permite sa stati “agatat” cu capul in jos liber de masa. Aceasta pozitie va permite sa va profitati de toate beneficiile statului in maini fara niciunul din discomforturi. Pentru a ajunge in pozitia blocata, ajustati bratul pivot astfel incat presoanele sa treaca prin gaurile de sus si apoi montati si folositi in mod normal. Cand mainile sunt intinse complet deasupra capului, masa se va roti complet pana in pozitia blocat.

Pentru a reveni din pozitia blocata, prindeti manerele si trageti de ele, in timp ce impingeti cu picioarele suportul de calcaie. Daca nu puteti ajunge la manere , puteti reveni in pozitia normala, apucand spatele mesei cu o mana si cadrul cu cealalta, apoi apropiati mainile.

CERTIFICAT DE GARANTIE

Nume marca produs : **……**

Model :……..

Vanzator :……

Cu factura/chitanta ……

Reparatiile se vor efectua la magazinul:……

Adresa: …….

Semnatura si stampila :…….

Cumparator :……...

Data cumpararii:……

Semnatura/stampila:……..

S-au efectuat probe de functionare, mi s-au inmanat instructiunile de folosire si mi s-a aratat modul de intrebuintare. Prin prezenta, sunt de accord cu conditiile de garantie.

Prin prezenta confirm ca am primit produsul in perfecta stare de functionare impreuna cu ghidul de utilizare in limba romana si am luat la cunostiinta ca prezentul certificat de garantie este valabil numai insotit de chitanta sau factura de achizitie. Daca produsul nu este insotit de prezentul certificat sau garantia este expirata sau anulata de catre service datorita utilizarii in conditii anormale conform paragrafului 5, reparatia se va efectua cu acordul meu contra cost.

Punerea in functiune : Se vor respecta cu stictete instructiunile de montaj si punere in functiune care insotesc aparatele. La prima utilizare a aparatului, exercitiile se vor face usor pentru a constata daca functioneaza perfect.

Conditii de acordare a garantiei

1.Termenul de garantie este de 24 luni de la data cumpararii produsului si respectiv ale accesoriilor standard aflate in componenta sa (cumparate simultan cu produsul, cele fara de care aparatul nu poate functiona).Asigurarea garantiei consat in repararea aparatului in stare de functionare.

2.Garantia se acorda conform legislatiei romane in vigoare la data cumpararii, se aplica numai daca aparatul este folosit corespunzator (in concordanta cu instructiunile de folosire) si este valabila numai insotita de chitanta sau factura de cumparare si certificatul de garantie, ambele in original. Durata timpului de garantie se prelungeste cu timpul scurs de la data depunerii reclamatiei pana la recuperarea

3.In cazul defectarii in conditii normale de utilizare, pe durata perioadei de garantie, produsul se va repara gratuit, la sediile mentionate in acest certificat. Durata medie de utilizare a produsului este de 5 ani.

4.Situatii care duc la iesirea din garantie a produsului:

- Nerespectarea conditiilor de manipulare, transport, pastrare, instalare, punere in functiune, exploatare si intretinere prevazute in manualul de utilizare sau in conditii ce contravin standardelor tehnice din Romania;

- Documentele de garantie nu sunt prezentate, au fost deteriorate / modificate sau sunt ilizibile;

- Aparatul prezinta deteriorari cauzate de accidente mecanice, lovituri, socuri, patrunderi de lichide, expuneri la foc, utilizare gresita sau neglijenta, schimbari ale starii aparatului, pastrarea in conditii improprii – functionarea repetata in regim de mari diferente de temperatura care cauzeaza fenomenul de “condens” intern, expunerea excesiva la umezeala sau radiatii solare, deteriorarea capacelor de protectie sau neglijentei in utilizare;

-Sigiliul aplicat de catre vanzator a fost deteriorat, sters sau inlocuit;

- Depozitare incorecta, lovire, suprasarcina cesul electronic, mansoanele de burete, bateriile, capacele, ornamentele de plastic, brate de la bicicletele eliptice, curelele de franare de la bicicletele medicinale, cablurile de la aparatele multifunctionale, nu fac obiectul garantiei

- Interventii software sau reparatii executate de catre persoane neautorizate sau alte unitati decat cele specificate in prezentul certificat;

5.Pierderea certificatului de garantie determina iesirea din garantie a produsului.

6.Perioada de garantie se prelungeste cu timpul scurs de la data predarii produsului la service, pana la data repunerii in stare de functionare a produsului. Prelungirea termenului de garantie se inscrie pe certificatul de garantie.

7.Asiguram contra cost, reparatii in afara perioadei de garantie, sau daca produsul a iesit din garantie, pe toata durata medie de utilizare a produsului.

8.Repararea produsului de folosinta indelungata defectat in perioada de garantie, atunci cand nu poate fi reparat sau cand durata de nefunctionare din cauza deficientelor aparute in perioada de garantie depaseste 10% din termenul de garantie, la cererea consumatorului, vor fi inlocuite de vanzator/comparator sau acesta va restitui consumatorului contravaloarea actualizata a produsului respective.

9.Obiectul garantiei :

-Cadrul si alte elemente metalice se schimba in caz de rupere sau fisurare, daca nu prezinta urme de lovituri sau zgarieturi;

-Foaia de angrenaj se schimba in cazul in care se produce ruperea de pe axul pedalier sau in cazul in care se constata ruperea dintilor.

*CERTIFICATUL DE GARANTIE NU ESTE TRANSMISIBIL

Fisa de reparatie in garantie

Nr.	Data receptie	Descrierea defectului	Reparatie efectuata	Prelungire garantie cu	L.S.
1.					
2.					
3.					
4.					

Distribuitor

Total Sport Equipment

Str. Apuseni nr.1, Deva, Hunedoara

CUI : 26389077 ; J20/21/2010

Tel: 0354 88 22 22 / office@insportline.ro

Web: www.insportline.ro