MANUAL DE INSTRUCTIUNI

BANCA OLIMPICA REGLABILA BodyCraft

MODEL: F320

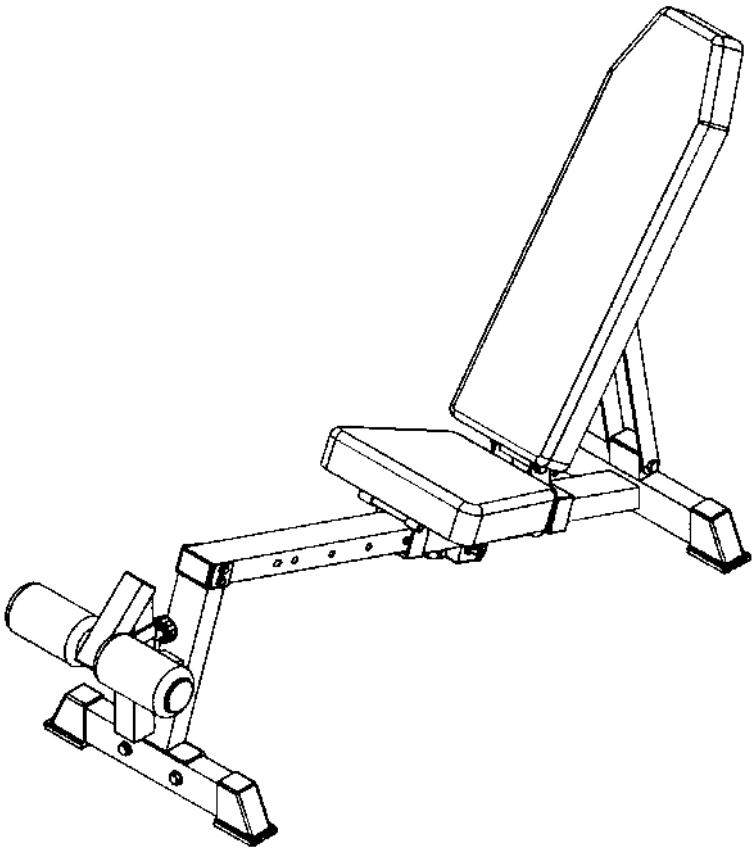

INAINDE DE A INCEPE

Felicitari si va multumim pentru alegerea Bancii Econo plata / inclinata / declinata care este un sistem de antrenament pentru putere. Banca Econo ofera o gama impresionanta de exercitii de antrenament pentru a dezvolta fiecare grupa de muschi a corpului.

Indiferent daca obiectivul dumneavoastra este de fitness cardiovascular, un corp bine proportionat, tonifiat sau masa musculara si forta, banca Econo va ajuta sa obtineti rezultatele pe care doriti.

Pentru siguranta si beneficiul dumneavoastra, cititi acest manual si literatura insotitoare inainte de a utiliza banca Econo. Pastrati acest manual pentru referinte viitoare.

NOTE DE SIGURANTA IMPORTANTE

Exista un risc asumat de catre persoanele fizice care folosesc acest tip de echipament. Consultati medicul inainte de a incepe antrenamentul sau orice program de exercitii. Acest lucru este deosebit de important pentru persoanele in varsta de peste 35 de ani sau de persoanele cu probleme de sanatate preexistente. Producatorul nu isi asuma responsabilitatea pentru un prejudiciu sau pagube personale suferite de sau prin utilizarea acestui produs.

1. Acest produs trebuie asamblat pe o suprafata plana, orizontala pentru a asigura o functionarea corecta a acestuia.
2. Curatati pernele si cadrul in mod regulat. Va recomandam, apa calda cu sapun. Nu utilizati substante chimice dure sau abrazive.
3. Verificati si strangeti toate piesele inainte de fiecare utilizare. Înlocuiti imediat toate piesele uzate. În caz contrar, se pot produce raniri grave.
4. Nu lasati copiii langa banca Econo niciodata.
5. Tine-ti mainile departe de piesele in miscare.
6. Cand reglati scaunul, asigurati-va ca stiftul de siguranta este bine fixat.
   Daca nu, scaunul poate aluneca si poate provoca accidentari grave.
7. Exersati cu grija pentru a evita ranirea.
8. Daca nu sunteti sigur cu privire la utilizarea corecta a sistemului banca Econo sunati la furnizorul BODYCRAFT local.

VEDERE DETALIATA

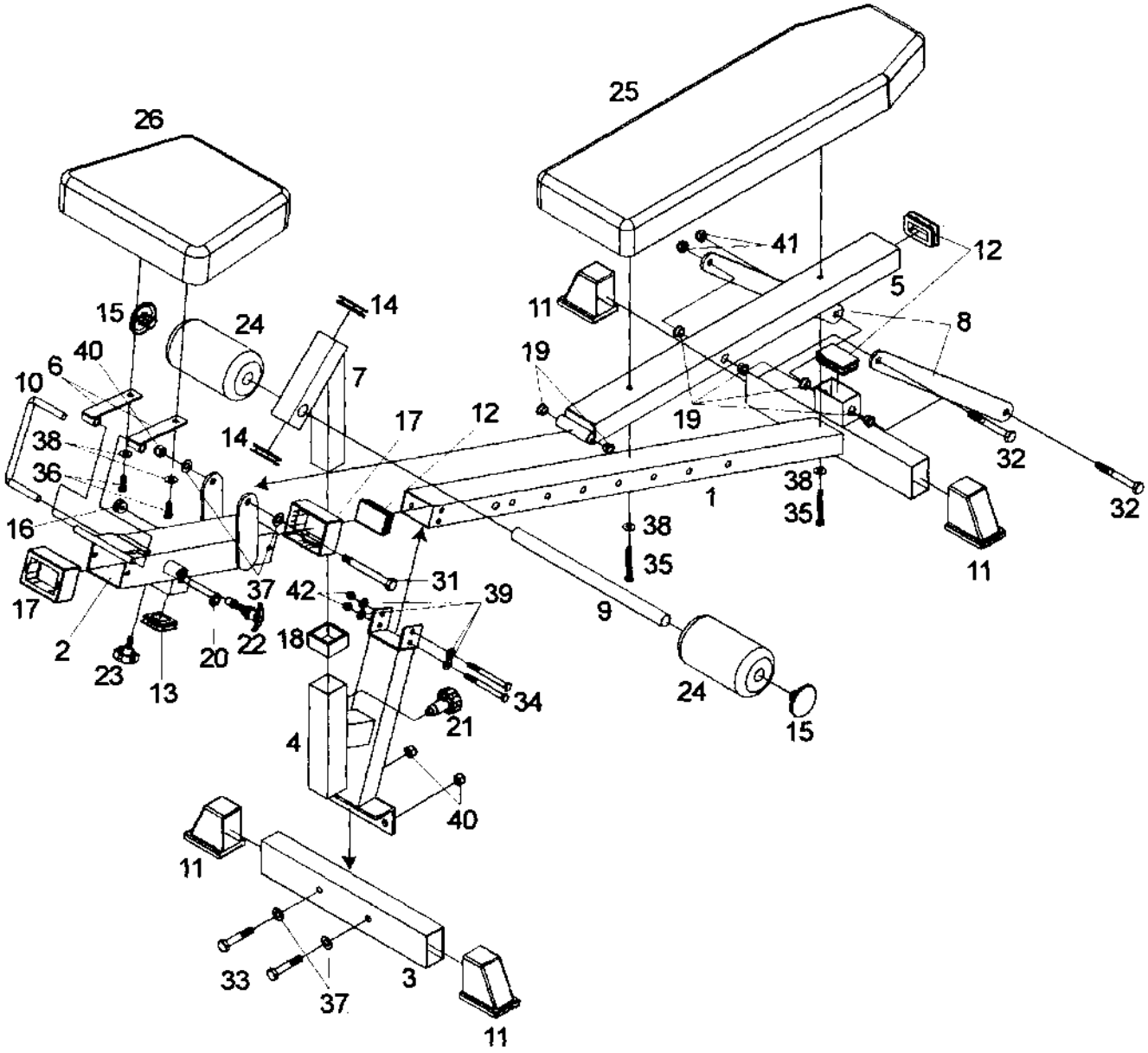

TABEL DE PIESE

Nr	DESCRIERE	Cant
1	SUPORT SCAUN	1
2	SUPORT GLISANT SCAUN	1
3	STABILIZAROT FATA	1
4	MONTANT VERTICAL	1
5	SUPORT SPATE	1
6	BALAMALE SCAUN	2
7	SUPORT	1
8	SUPORT PLACA	2
9	TIJA	1
10	PIN U	1
11	45mm X 75mm CAPAC PT. STABILIZATOR	4
12	45mm X 75mm DOP RECT.	3
13	50mm DOP FINAL	1
14	45mm DOP FINAL	2
15	1" DOP ROTUND	2
16	1" DOP ROTUND (MIC)	1
17	BUCSA	2
18	DISTANTIER	1
19	BUCSA METAL	6
20	CAPAC METAL	1
21	3/8" BOLT FIXARE	1
22	1/2" BOLT FIXARE	1
23	BUTON TENSIUNE	1
24	MANSON SPUMA	2
25	PERNA SPATE	1
26	PERNA SCAUN	1
31	1/2" X 4-3/4" SURUB CAP HEX	1
32	1/2" X 4" SURUB CAP HEX	2
33	1/2" X 2-3/4" SURUB CAP HEX	2
34	3/8" X 4" SURUB CAP HEX	2
35	3/8" X 2-3/4" SURUB CAP HEX	2
36	3/8" X1" SURUB CAP HEX	2
37	1/2" SAIBA	4
38	3/8" SAIBA	4
39	3/8" SAIBA (MICA)	4
40	1/2" PIULITA NAILON	3
41	1/2" PIULITA NAILON (SUBTIRE)	2
42	3/8" PIULITA CAPAC	2

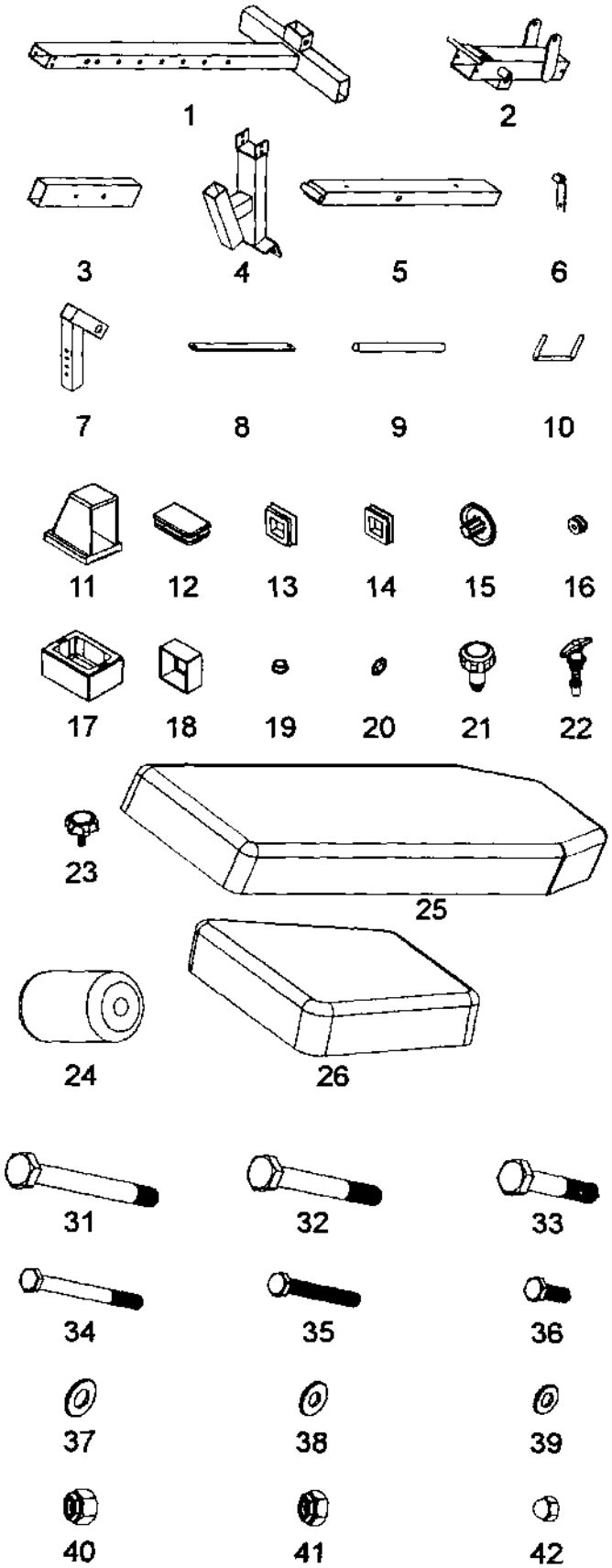

INSTRUCTIUNI DE ASAMBLARE

Nu strangeti suruburile decat conform instructiunilor.

1. Atasati doua Capace (11) si doua Dopuri (12) in Suportul scaunului (1), apoi glisati Suportul glisant Scaun (2) in Suportul scaunului (1). Atasati Dopul (13) in Suportul glisant Scaun (2).

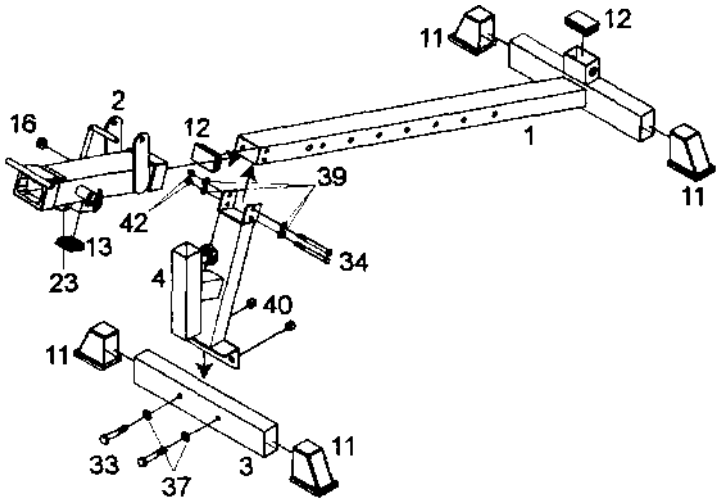

2. Atasati doua Capace (11) in Stabilizatorul frontal (3). Atasati Montantul vertical (4) de Stabilizatorul frontal (3), utilizand doua Suruburi (33), doua saibe (37) si doua Piulite (40).

3. Atasati Montantul vertical (4) de Suportul scaunului (1) utilizand doua Suruburi (34), patru saibe (39) si doua piulite (42).
   Insurubati Butonul Tensiune (23) in Suportul glisant scaun (2).

4. Atasati Balamalele scaunului (6) si Suportul spate (5) in Cursorul scaunului (2) utilizand 1/2" X 4-3/4" Surub cap Hex (31), doua Saibe (37) si Piulita (40) pentru Suportul spate (5).

5. Atasati Suportul Placii (8) (un capat pre-asamblat la Suportul spate (5)) la Suportul scaunului (1), utilizand Suruburi (32) si Piulite (41). Slabiti surubul aproximativ 1/2 tura astfel incat Suportul Placa (8) sa se miste liber.

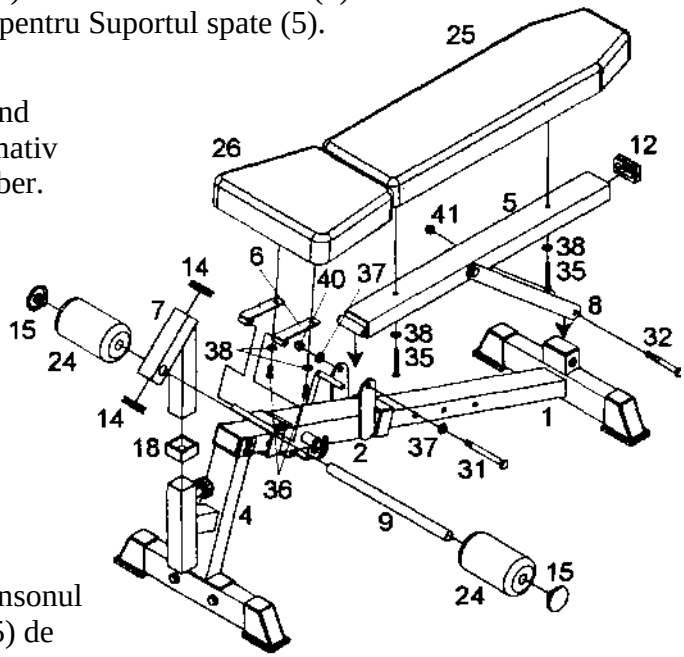

6. Atasati Perna Scaun (26) de Balamalele scaun (6) utilizand Suruburi (36) si Saibe (38), Perna Spate (25) de Suportul Spate (5) utilizand Suruburi (35) si Saibe (38).

7. Glisati Distantierul (18) pe Montantul vertical (4), apoi introduceti Suportul (7) in Montantul vertical (4). Atasati Dopul (14) in Suportul (7).

8. Introduceti Tija (9) in Suportul (7) si glisati Mansonul spuma (24) in Tija (9) si atasati 1" Dopul rotund (15) de fiecare capat.

Glisati scaunul in fata pentru a obtine pozitia declin.

Asigurati-va ca toate piesele sunt atasate si strangeti suruburile.

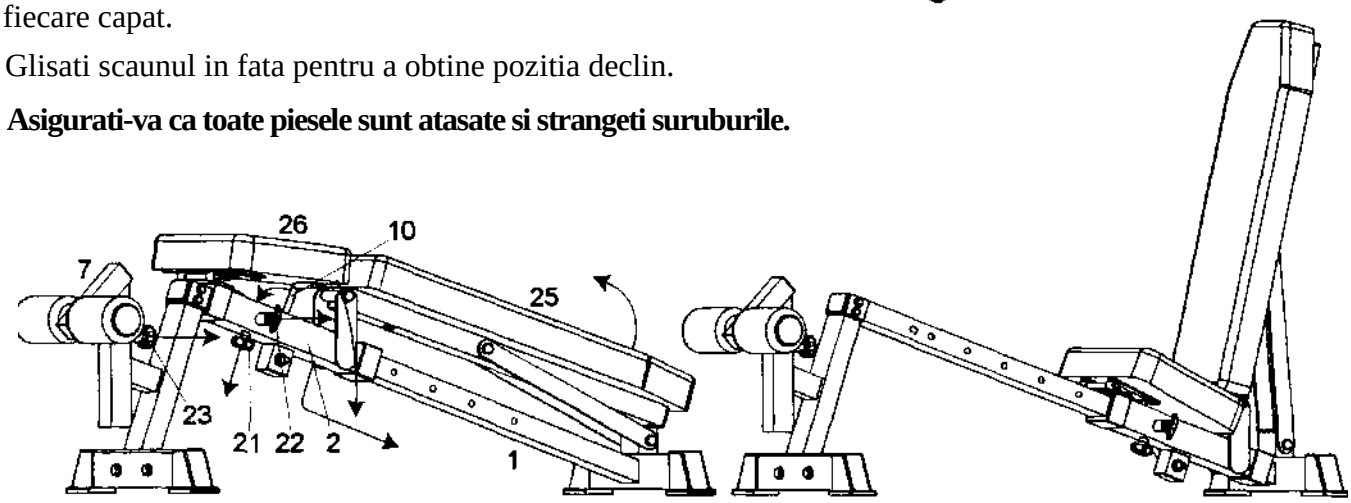

Asamblarea este completa! Va rugam sa urmati urmatorii pasi inainte de utilizarea BANCII BODYCRAFT ECONO:

1. Asigurati-va ca toate suruburile sunt bine stranse.
2. Bucurati-va multi ani de un stil de viata adecvat.

Va multumim pentru achizitiaBancii Econo un sistem de antrenament.
Pentru orice intrebari, va rugam sa sunati la furnizorul BODYCRAFT local.

Distribuitor

Sport Brands Distribution

Str. Apuseni nr.1, Deva, Hunedoara

CUI : RO33918111 ; J20/1005/19.12.2014

Tel: 0354 88 22 22 / office@insportline.ro

Web: www.insportline.ro