MANUAL DE UTILIZARE

IN 563 BANCA DE FORTA LIGHT

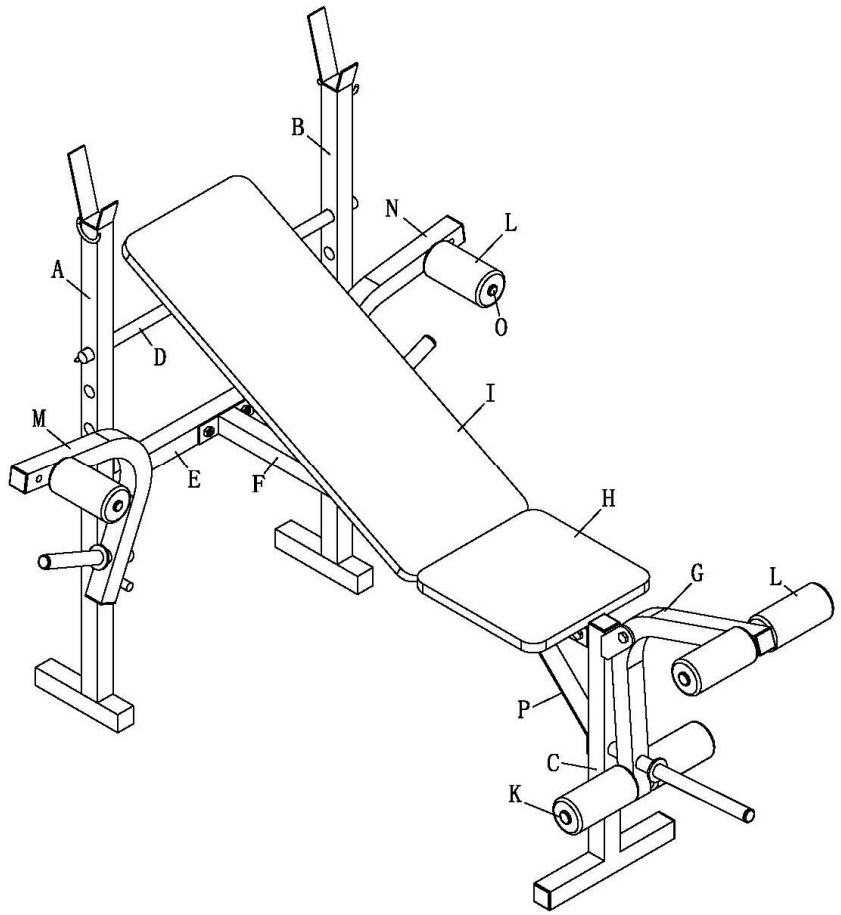

Total Sport Equipment
Apuseni, nr 1, Deva, HD
Tel : 0354 882222, office@insportline.ro,
www.insportline.ro

Va multumim ca ati ales produsul nostru. Producatorul face eforturi ca fiecare produs sa respecte normele de calitate, dar uneori pot aparea erori (componente care lipses sau defecte).
Daca observati dupa dezpachetare ca unele componente sunt defecte sau lipsesc, va rugam sa contactati vanzatoru sau revanzatorul de unde ati achizitionat acest aparat.
Aparatul este destinat pentru utilizare casnica, necomerciala. In cazul utilizarii comerciale garantia nu mai este valabila.

Informatii generale:

1. Acest aparat este destinat uzului casnic.
2. Utilizarea necorespunzatoare (cum ar fi exercitiile excesive, exercitiile fara incalzire, setari gresite) va poate deteriora sanatatea dumneavoastra.
3. Inainte de a utiliza acest aparat este recomandat sa consultati un medic – verificati daca nu aveti probleme de inima, probleme cu tensiunea, probleme ortopedice sau alte probleme de sanatate.
4. Producatorul nu isi asuma raspunderea pentru accidentele, defectele sau prejudiciile cauzate de aparat, daca acesta nu este utilizat si intretinut corespunzator.

Este recomandat ca aparatul sa fie verificat inainte de fiecare utilizare.
Informatii de siguranta:
Este recomandat ca urmatoarele atentionari sa fie respectate, pentru a evita eventualele accidente sau deteriorarea aparatului:

- Capacitatea maxima de incarcare de 100 kg.
- Banca de forta este destinat doar uzului casnic..
- Aparatul trebuie amplasat in incapere cu ventilatie corespunzatoare.
- Este recomandat ca aparatul sa nu intre in contact cu umiditate, apa sau cu temperaturi excesive.
- Inainte de a utiliza acest aparat cititi toate instructiunile din acest manual.
- Amplasati aparatul corect pe o suprafata plana, verificati daca acesta nu se clatina.
- Este recomandat ca in jurul aparatul sa aveti cel putin 2 metri spatiu liber.
- Exercitiile incorecte sau excesive pot avea efect negativ asupra sanatatii utilizatorului.
- Verificati periodic toate componentele aparatului. Daca la verificare observati componente defecte sau deteriorate, nu utilizati aparatul pana cand nu schimbati componentele cu probleme. Contactati unitatea de unde ati achizitionat aparatul pentru mai multe informatii.
- Verificati periodic toate suruburile si piulitele daca sunt montate si stranse corect.
- Nu lasati copii si animalele de companie nesupravegheati langa aparat, risc de accidente.
- Acest aparat nu se poate considera un obiect de joaca.
- Pastrati acest manual pentru consultare ulterioara.

Important:

- Pastrati ambalajul aparatului. Aparatul se poate returna in ambalajul original.
- Inainte de a incepe exercitiile cu aparate fitness, este recomandat sa cereti sfatul unui medic. Acest lucru este foarte important pentru persoanele cu probleme de sanatate sau cei cu varsta de peste 35 de ani.
- Este recomandat ca sa despachetati componentele si aparatul inainte de asamblare. Asezati componentele si aparatul pe jos, verificati daca aveti toate componentele necesare asamblarii. Nu aruncati ambalajele inainte sa asamblati complet aparatul.
-

Sarcina maxima:

Haltere: 100 kg

Fluturari: 35 kg

Extensii picior: 35 kg

Important:

- acest aparat este destinat pentru utilizare de catre adulti!

- exercitiile pe banca de forta pot fi periculoase, de aceea se recomanda ca sa va asiste o persoana la antrenamente (asista la exercitiile cu haltere)!!

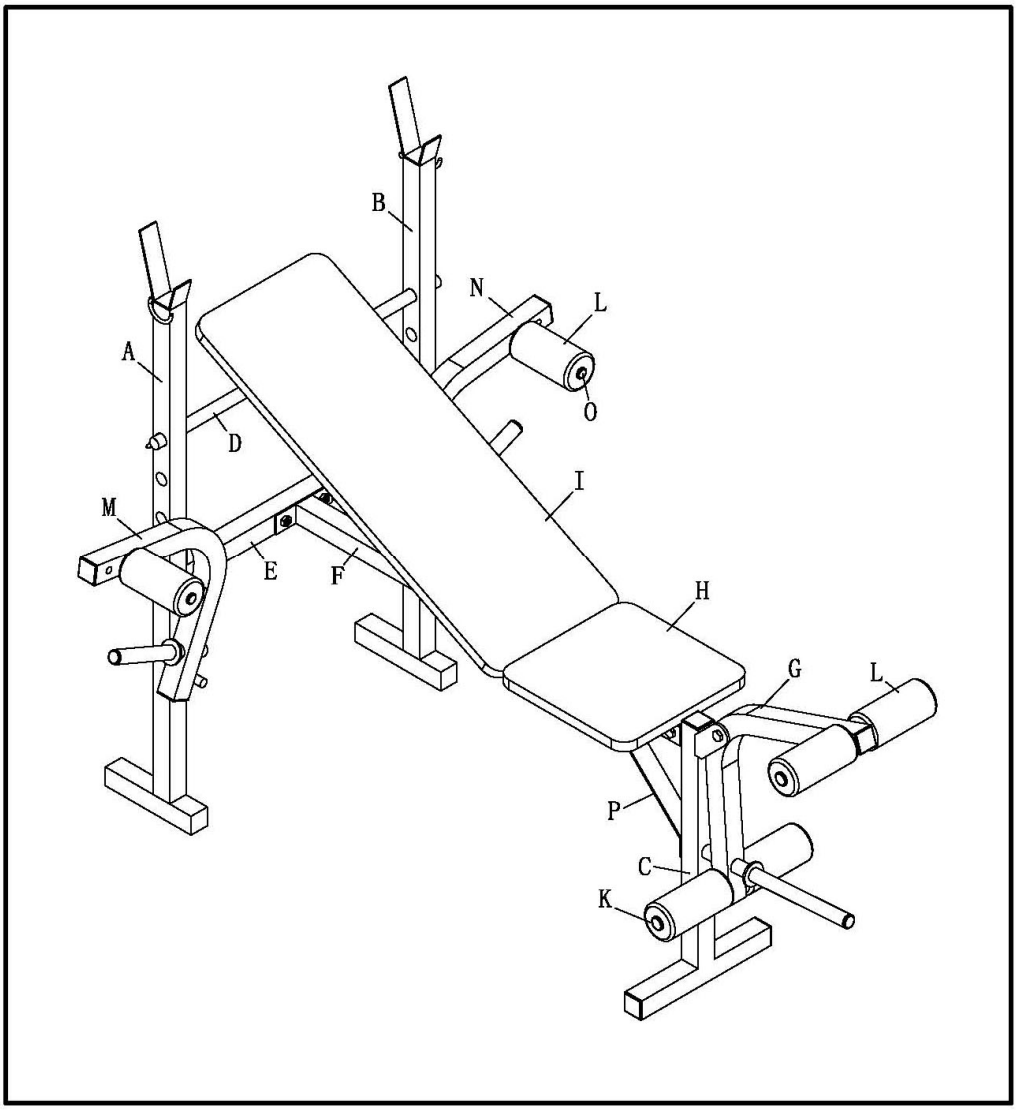

COMPONENTE

	DESCRIERE	BUC.		DESCRIERE	BUC.
A	BARA DREAPTA	1	P	BARA INCLINATA	1
B	BARA STANGA	1	1	SURUB M12*25	2
C	PICIOR FATA	1	2	SURUB M10*65	1
D	BARA REGLABILA	1	3	SURUB M10*60	8
E	BARA CADRU	1	4	SURUB M10*25	2
F	BARA CADRU	1	5	SURUB M6*40	4
G	BARA EXTENSII PICIOARE	1	6	SURUB M6*15	4
H	SCAUN	1	7	SAIBA 12	2
I	SPATAR	1	8	SAIBA MARE 10	2
J	BARA SCAUN	2	9	SAIBA 10	18
K	BARA EXTENSII PICIOR	2	10	PIULITA M10	8
L	BURETE DE PROTECTIE	6	11	PIULITA NYLON M10	1
M	FLUTURARI DREAPTA	1	12	SURUB M8*25	2
N	FLUTURARI STANGA	1	13	SAIBA 8	2
O	BARA SUPORT MANA	2			

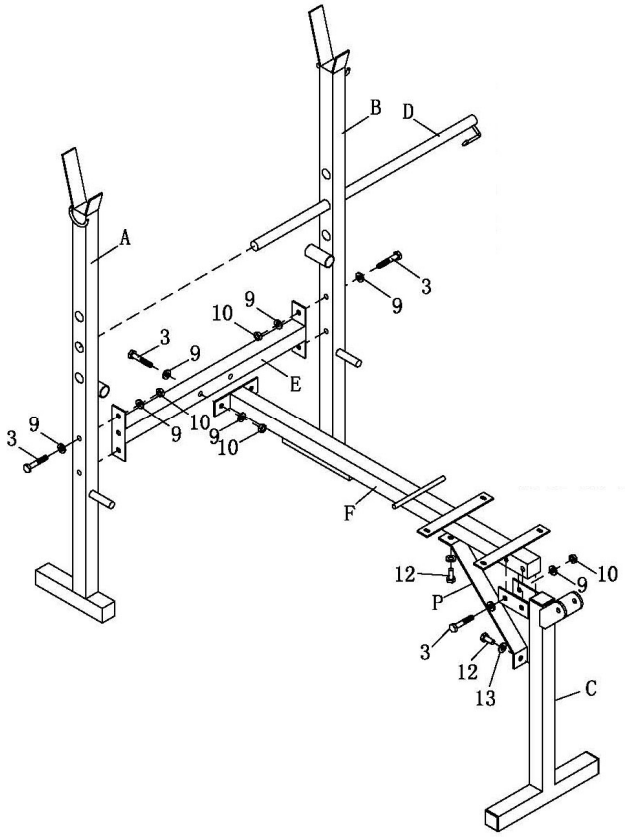

Montati barele A si B la bara (E) cu ajutorul suruburilor M10*60, pe urma introduceti bara D la barele A si B.

Pe urma montati bara de la cadru (F) si piciorul din fata (C) cu suruburi M10*60, cum vi se arata si in poza alaturata.

Fixati bara diagonala (P) la cadru (F) si la picior (C) cu ajutorul suruburilor M8*25, exact cum este prezentat in poza.

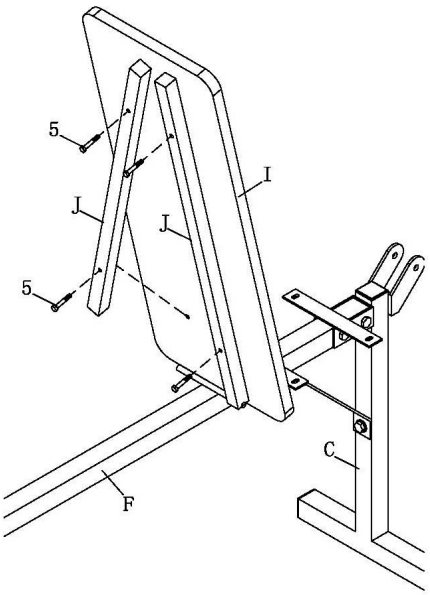

Atasati cele 2 bari de sprijin (J) la spatar (I) cu 3 din cele 4 suruburi (5). Verificati daca gaurile sunt alineate. Introduceti 2 suruburi la un suport si strangeti bine. Introduceti si al 3-lea surub si fixati la cadru.

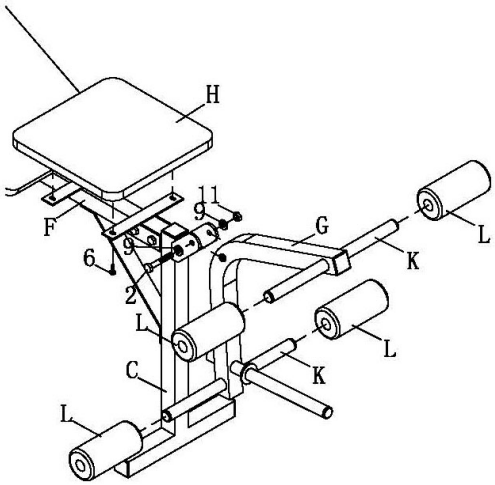

Fixati scaunul (H) la suportul de pe cadru, dupa cum vi se arata in poza alaturata. Fixati scaunul cu suruburile mici.

Fixati bara pentru extensii (G) la piciorul din fata (C) cu ajutorul surubului M10*65.

Aceasta componenta trebuie strans pana cand daca este miscat in sus fara greutati, sa ramana in aceasta pozitie, dar sa nu ingreuneze miscarea.

Introduceti pe bara de suport (K) buretii protectori (L).

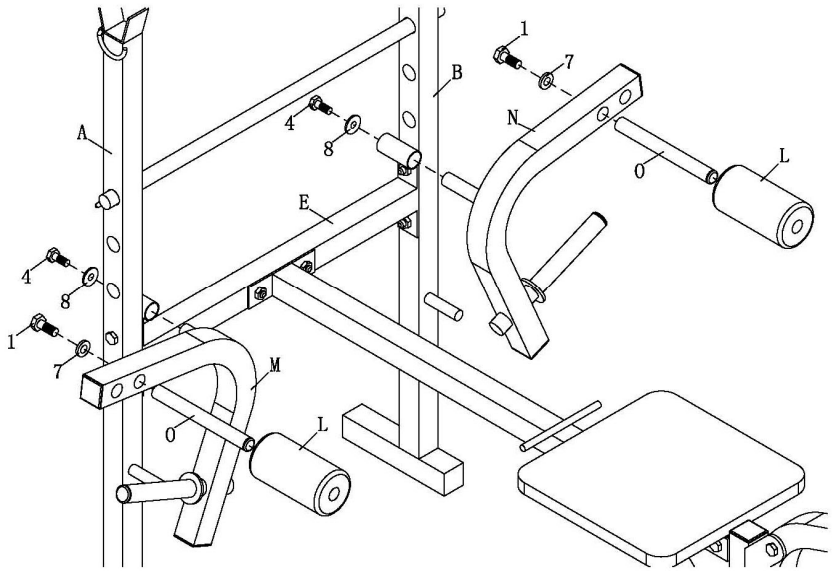

Fixati suporturile pentru fluturari (M si N) la cadru utilizand suruburi M10*25..
Introduceti bara (O) pe fiecare parte si il fixati cu suruburi M12*25, si pe urma glisati buretele protector (L) pe ea.

.

ATENTIE

Aparatul trebuie amplasat pe o suprafata plana, fara ca acesta sa se clatine. Este recomandat ca inainte de fiecare utilizare sa verificati suruburile daca sunt bine stranse, sau daca aparatul nu are componente uzate sau defecte.
Acest produs este destinat utilizarii casnice.

Termeni si conditii:

1. Aparatul beneficieaza de 24 de luni garantie de la data achizitionarii acesteia.
2. Garantia se refera la defectele de fabricatie. Se vor inlocui componentele cu defectele de fabricatie.
3. Garantia nu se aplica pentru defectele cauzate de:
   - Daune mecanice
   - Evenimente inevitabile, dezastre naturale
   - Interventii neprofesioniste asupra aparatului
   - Manipulare sau depozitare necorespunzatoare. Defecte cauzate de temperaturi excesive, umiditate sau contactul cu apa de mare presiune. De asemenea daca aparatul a fost modificat de catre utilizator, sau persoana neautorizata.
4. Orice reclamatie trebuie trimisa in scris la unitatea e unde a fost achizitionat aparatul specificand defectul acesteia, si insotit de certificatul de garantie.
5. Garantia este valabila doar la unitatea de unde a fost achizitionat aparatul.

CERTIFICAT DE GARANTIE

Nume marca produs : **……**
Model :……..
Vanzator :……
Cu factura/chitanta ……
Reparatiile se vor efectua la magazinul:……
Adresa: …….

Semnatura si stampila :…….

Cumparator :……...
Data cumpararii:……
Semnatura/stampila:……..

S-au efectuat probe de functionare, mi s-au inmanat instructiunile de folosire si mi s-a aratat modul de intrebuintare.
Prin prezenta, sunt de accord cu conditiile de garantie.
Prin prezenta confirm ca am primit produsul in perfecta stare de functionare impreuna cu ghidul de utilizare in limba romana si am luat la cunostiinta ca prezentul certificat de garantie este valabil numai insotit de chitanta sau factura de achizitie. Daca produsul nu este insotit de prezentul certificat sau garantia este expirata sau anulata de catre service datorita utilizarii in conditii anormale conform paragrafului 5, reparatia se va efectua cu acordul meu contra cost.
Punerea in functiune : Se vor respecta cu stictete instructiunile de montaj si punere in functiune care insotesc aparatele. La prima utilizare a aparatului, exercitiile se vor face usor pentru a constata daca functioneaza perfect.

Conditii de acordare a garantiei

1. Termenul de garantie este de 24 luni de la data cumpararii produsului si respectiv ale accesoriilor standard aflate in componenta sa (cumparate simultan cu produsul, cele fara de care aparatul nu poate functiona).Asigurarea garantiei consat in repararea aparatului in stare de functionare.

2. Garantia se acorda conform legislatiei romane in vigoare la data cumpararii, se aplica numai daca aparatul este folosit corespunzator (in concordanta cu instructiunile de folosire) si este valabila numai insotita de chitanta sau factura de cumparare si certificatul de garantie, ambele in original. Durata timpului de garantie se prelungeste cu timpul scurs de la data depunerii reclamatiei pana la recuperarea

3. In cazul defectarii in conditii normale de utilizare, pe durata perioadei de garantie, produsul se va repara gratuit, la sediile mentionate in acest certificat. Durata medie de utilizare a produsului este de 5 ani.

4. Situatii care duc la iesirea din garantie a produsului:
· Nerespectarea conditiilor de manipulare, transport, pastrare, instalare, punere in functiune, exploatare si intretinere prevazute in manualul de utilizare sau in conditii ce contravin standardelor tehnice din Romania;
· Documentele de garantie nu sunt prezentate, au fost deteriorate / modificate sau sunt ilizibile;
· Aparatul prezinta deteriorari cauzate de accidente mecanice, lovituri, socuri, patrunderi de lichide, expuneri la foc, utilizare gresita sau neglijenta, schimbari ale starii aparatului, pastrarea in conditii improprii – functionarea repetata in regim de mari diferente de temperatura care cauzeaza fenomenul de "condens" intern, expunerea excesiva la umezeala sau radiatii solare, deteriorarea capacelor de protectie sau neglijentei in utilizare;
· Sigiliul aplicat de catre vanzator a fost deteriorat, sters sau inlocuit;
- depozitare incorecta, lovire, suprasarcina
- cesul electronic, mansoanele de burete, bateriile, capacele, ornamentele de plastic, brate de la bicicletele eliptice, curelele de franare de la bicicletele medicinale, cablurile de la aparatele multifunctionale, nu fac obiectul garantiei
· Interventii software sau reparatii executate de catre persoane neautorizate sau alte unitati decat cele specificate in prezentul certificat;

5. Pierderea certificatului de garantie determina iesirea din garantie a produsului.

6. Perioada de garantie se prelungeste cu timpul scurs de la data predarii produsului la service, pana la data repunerii in stare de functionare a produsului. Prelungirea termenului de garantie se inscrie pe certificatul de garantie.

7. Asiguram contra cost, reparatii in afara perioadei de garantie, sau daca produsul a iesit din garantie, pe toata durata medie de utilizare a produsului.
8. Repararea produsului de folosinta indelungata defectat in perioada de garantie, atunci cand nu poate fi reparat sau cand durata de nefunctionare din cauza deficientelor aparute in perioada de garantie depaseste 10% din termenul de garantie, la cererea consumatorului, vor fi inlocuite de vanzator/comparator sau acesta va restitui consumatorului contravaloarea actualizata a produsului respective.
9. Obiectul garantiei :
- Cadrul si alte elemente metalice se schimba in caz de rupere sau fisurare, daca nu prezinta urme de lovituri sau zgarieturi;
- Foaia de angrenaj se schimba in cazul in care se produce ruperea de pe axul pedalier sau in cazul in care se constata ruperea dintilor.

*CERTIFICATUL DE GARANTIE NU ESTE TRANSMISIBIL

Fisa de reparatie in garantie

Nr.	Data receptie	Descrierea defectului	Reparatie efectuata	Prelungire garantie cu	L.S.
1					
2					
3					
4					

Distribuitor :

Total Sport Equipment

Str. Apuseni nr.1, Deva, Hunedoara
CUI : 26389077 ; J20/21/2010
Tel: 0354 88 22 22 / office@insportline.ro

Web: www.insportline.ro
www.sport-mag.ro